MERKUR

1920

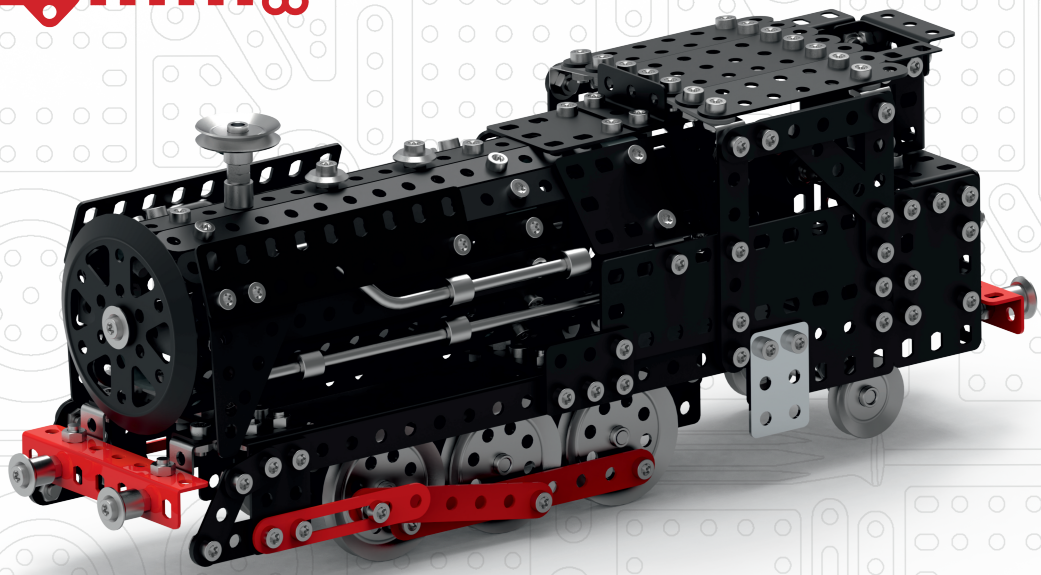

Made in Czechia

596 PCS

5+

LOKOMOTIVA

MANUÁL

LOKOMOTIVA - LOCOMOTIVE - LOKOMOTIVE - LOKOMOTÍVA - LOKOMOTYWA - LOCOMOTIVĂ - MOZDONY - ЛОКОМОТИВ - LOCOMOTORA

6131

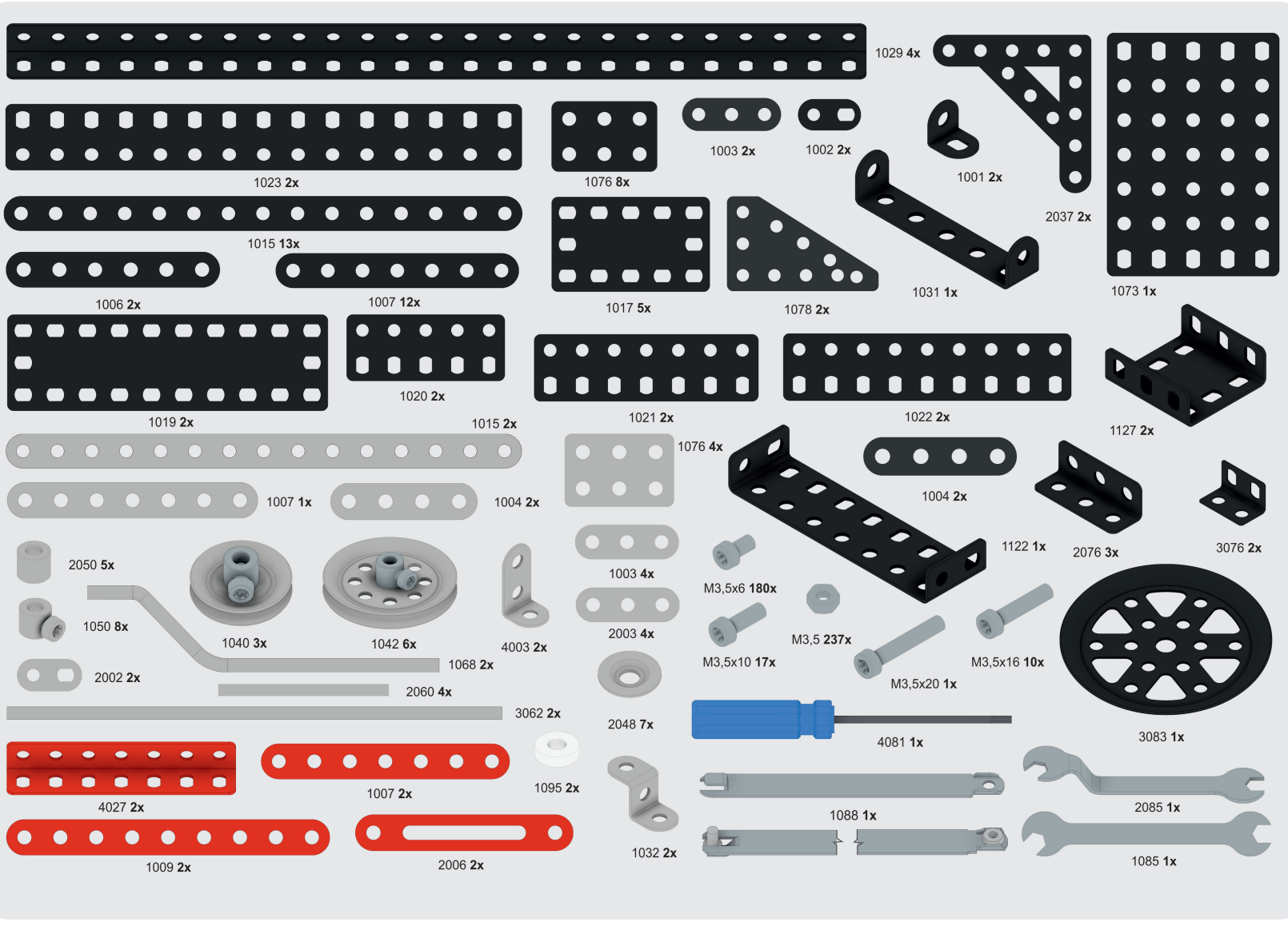
1029 4x
1023 2x
1076 8x
1003 2x
1002 2x
1001 2x
2037 2x
1073 1x
1015 13x
1006 2x
1007 12x
1017 5x
1078 2x
1031 1x
1019 2x
1020 2x
1021 2x
1022 2x
1127 2x
1015 2x
1076 4x
1007 1x
1004 2x
1004 2x
1122 1x
2076 3x
3076 2x
2050 5x
1050 8x
1040 3x
1042 6x
4003 2x
1003 4x
2003 4x
M3,5x6 180x
M3,5 237x
M3,5x10 17x
M3,5x20 1x
M3,5x16 10x
1068 2x
2002 2x
2060 4x
3062 2x
2048 7x
4081 1x
3083 1x
4027 2x
1007 2x
1095 2x
1088 1x
2085 1x
1009 2x
2006 2x
1032 2x
1085 1x

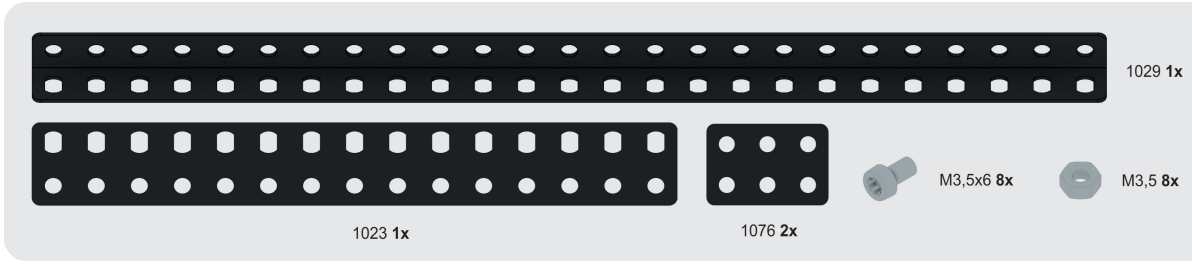
1029 1x
1023 1x
1076 2x
M3,5x6 8x
M3,5 8x

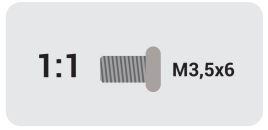
1:1
M3,5x6

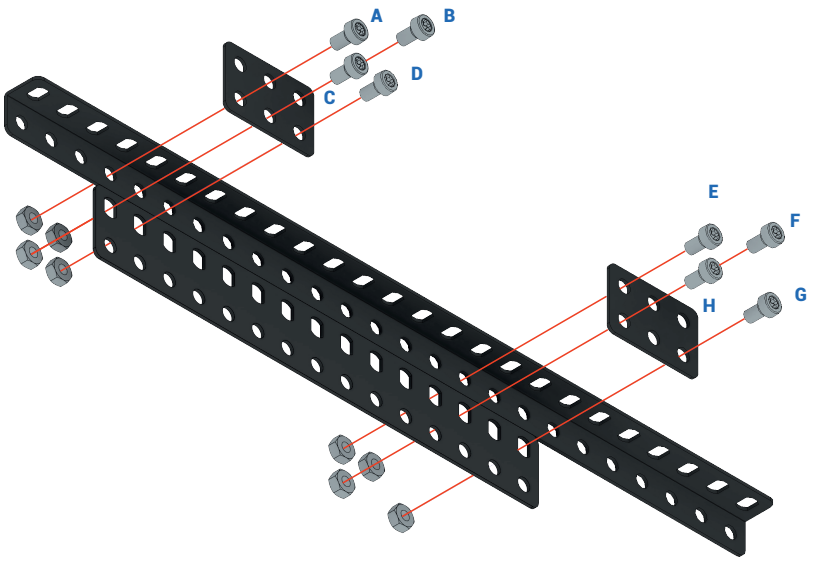
A
B
C
D
E
F
G
H

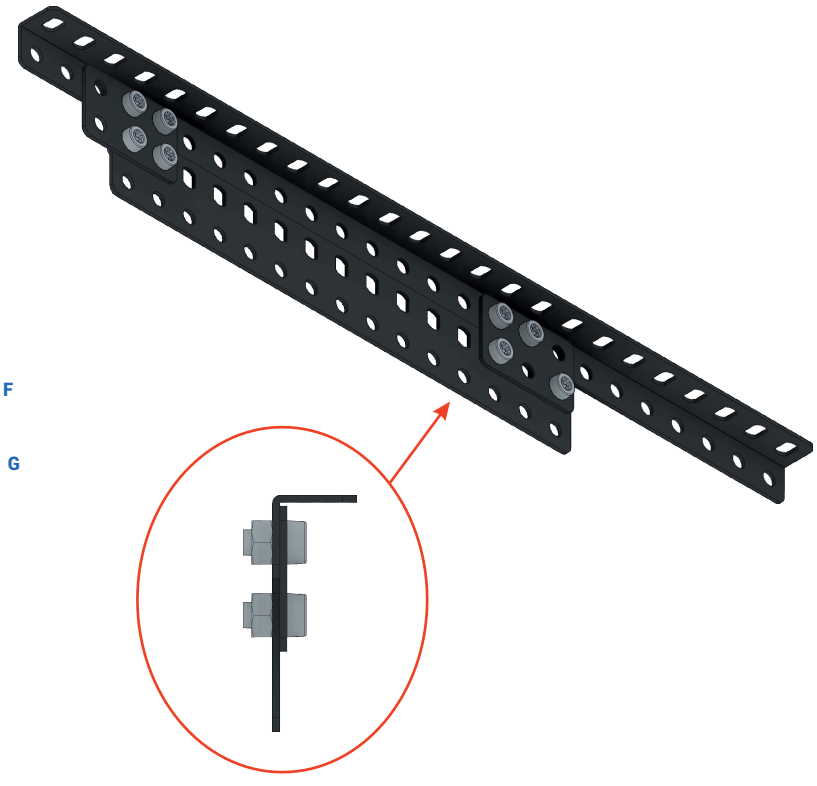

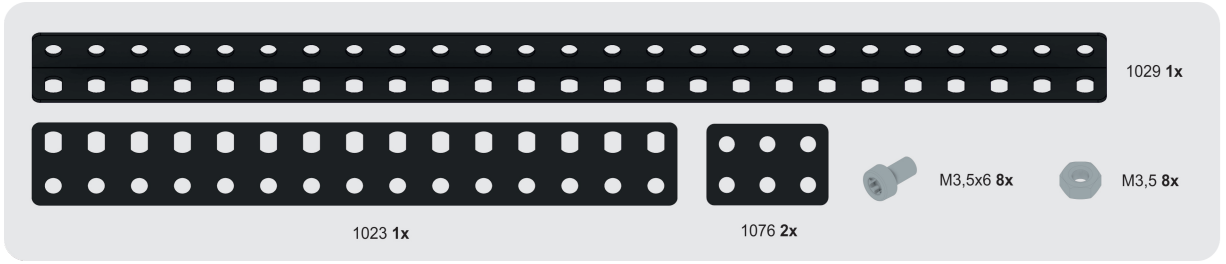
1029 1x
1023 1x
1076 2x
M3,5x6 8x
M3,5 8x


1:1
M3,5x6

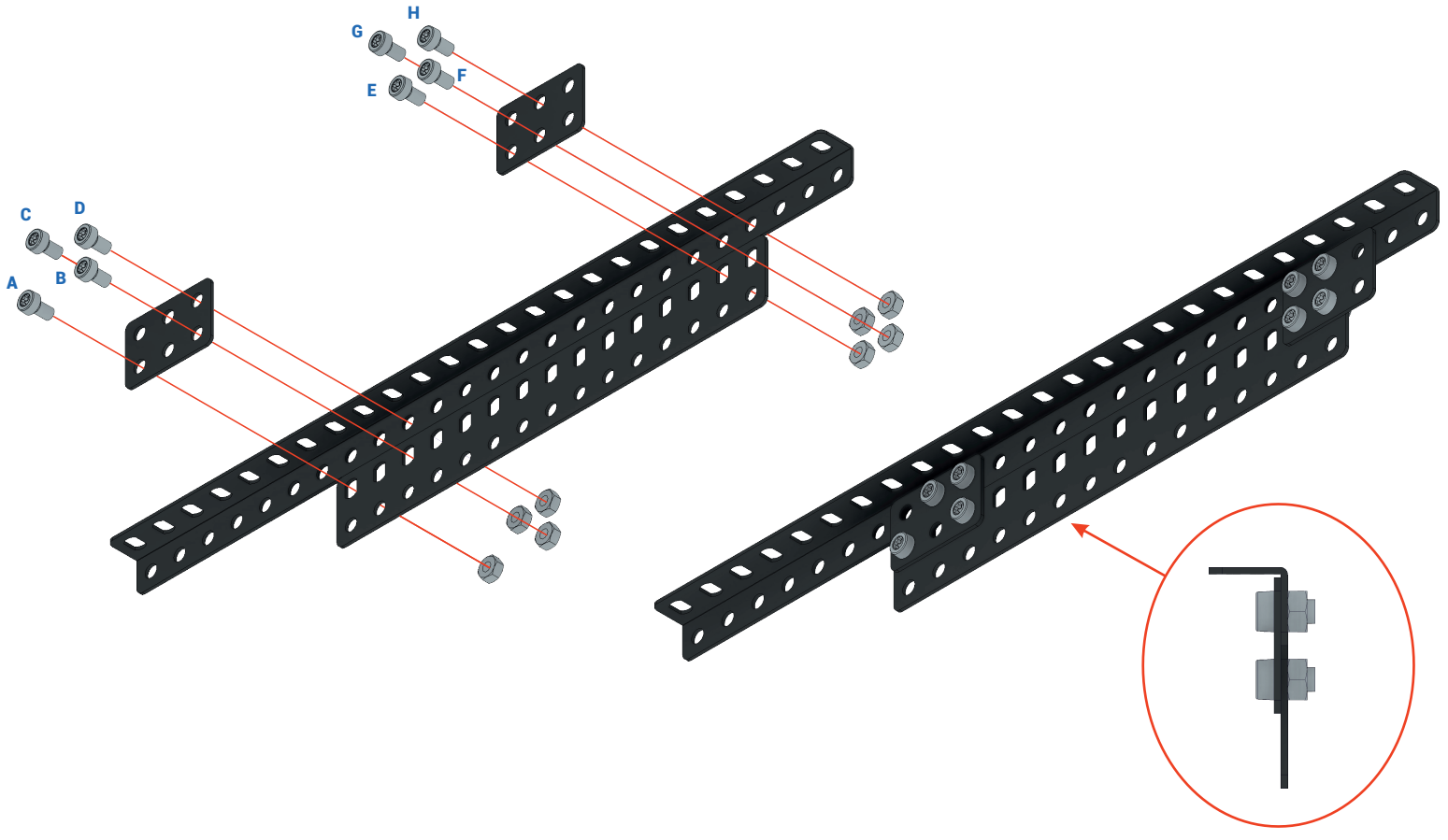
A
B
C
D
E
F
G
H

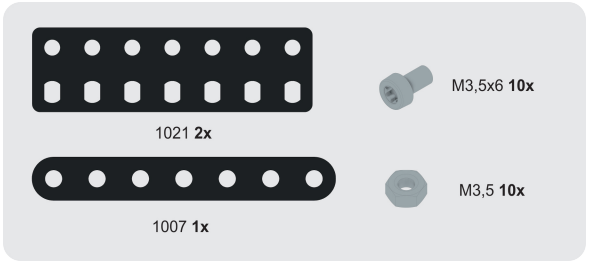

1:1 M3,5x6

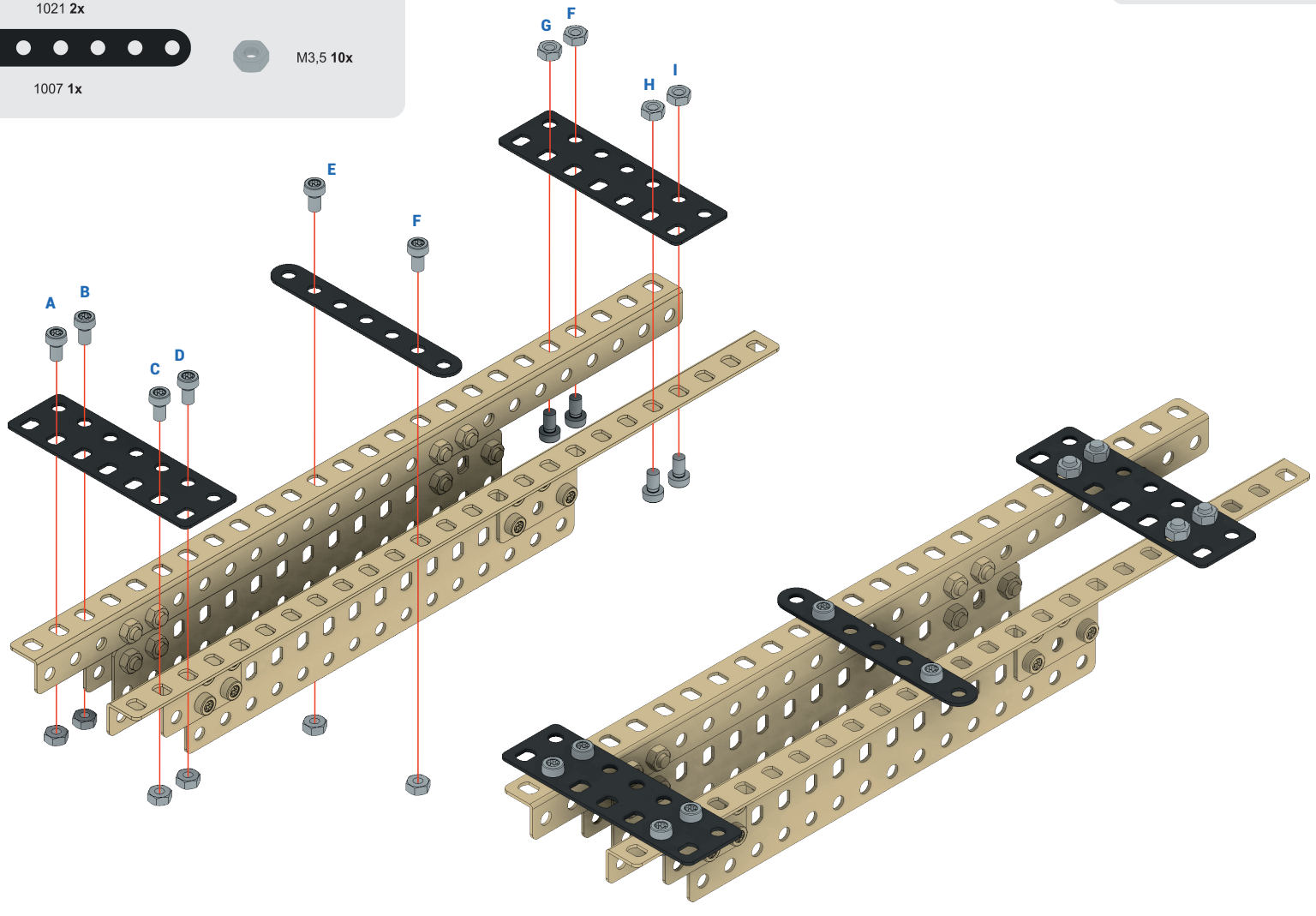

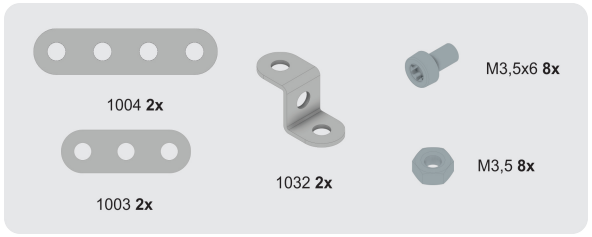
1004 2x
1003 2x
1032 2x
M3,5x6 8x
M3,5 8x

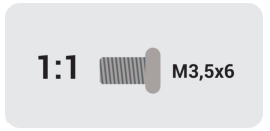
1:1
M3,5x6

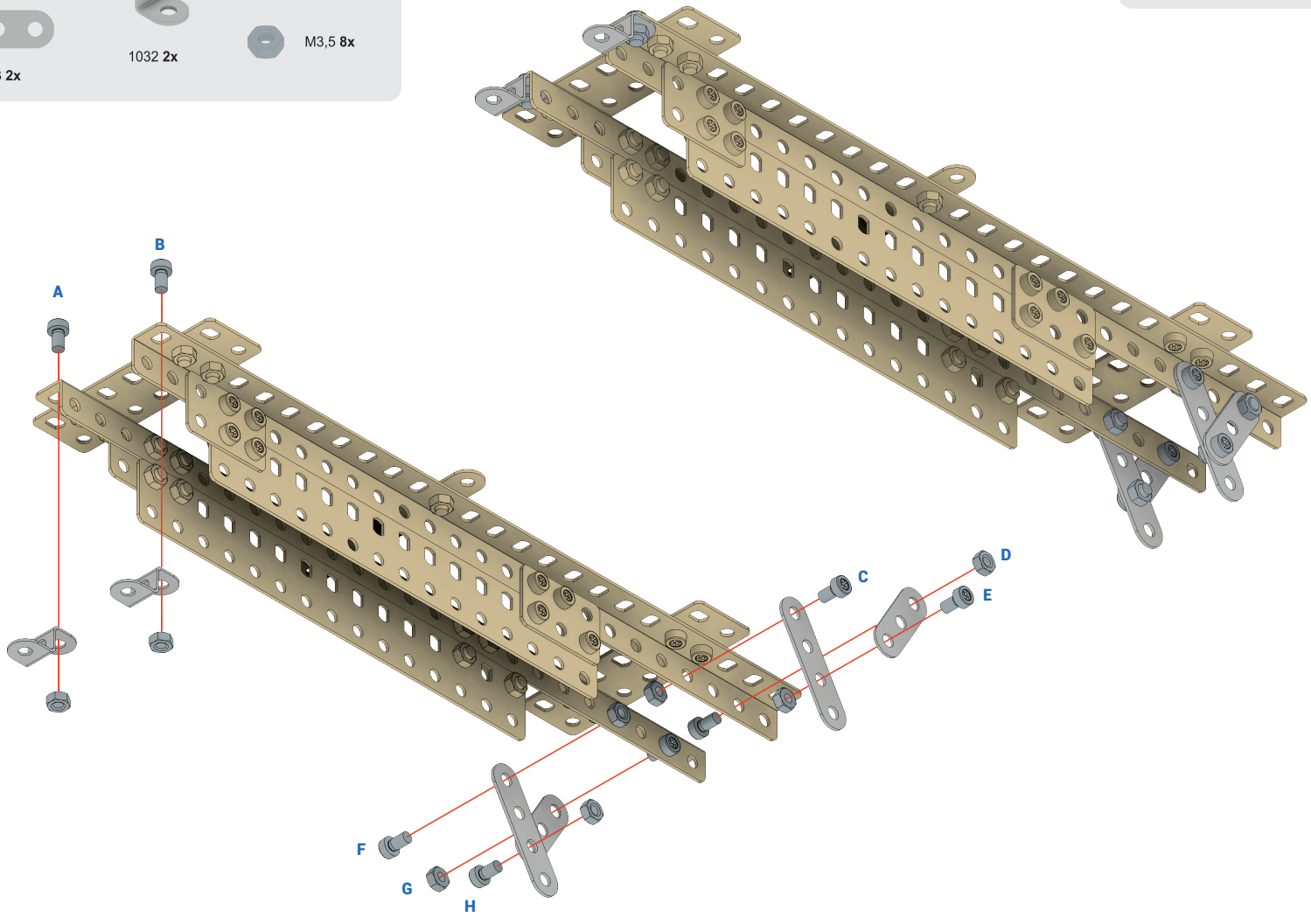
A
B
C
D
E
F
G
H

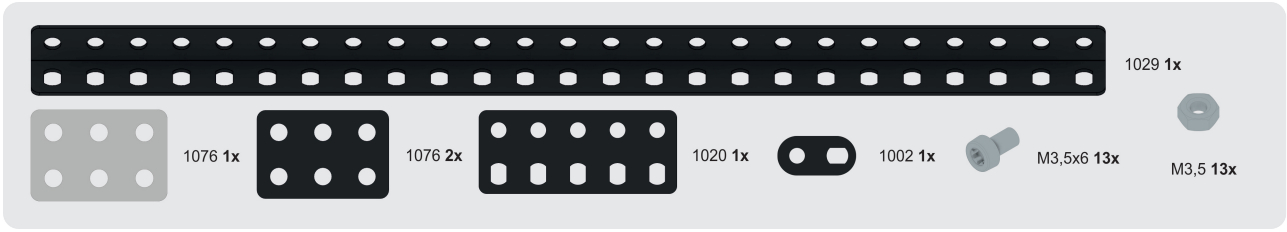
1029 1x
1076 1x
1076 2x
1020 1x
1002 1x
M3,5x6 13x
M3,5 13x

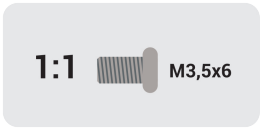
1:1
M3,5x6

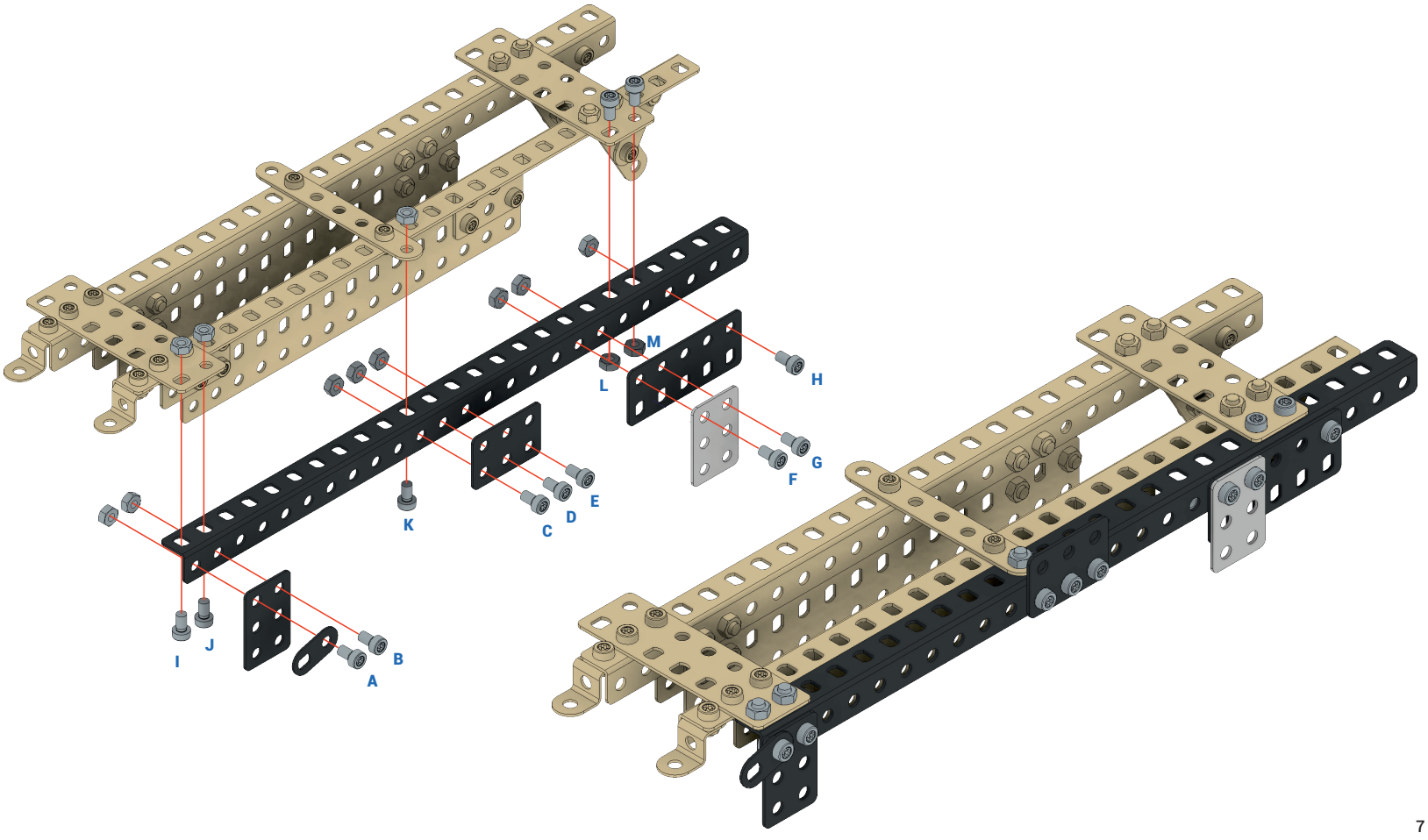
A
B
C
D
E
F
G
H
I
J
K
L
M

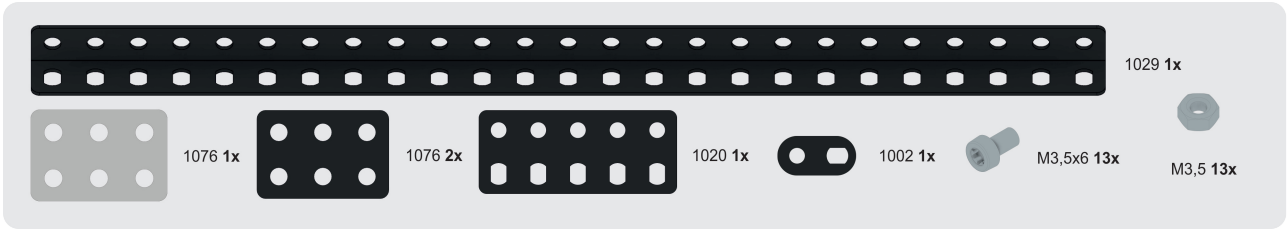
1029 1x
1076 1x
1076 2x
1020 1x
1002 1x
M3,5x6 13x
M3,5 13x


1:1
M3,5x6

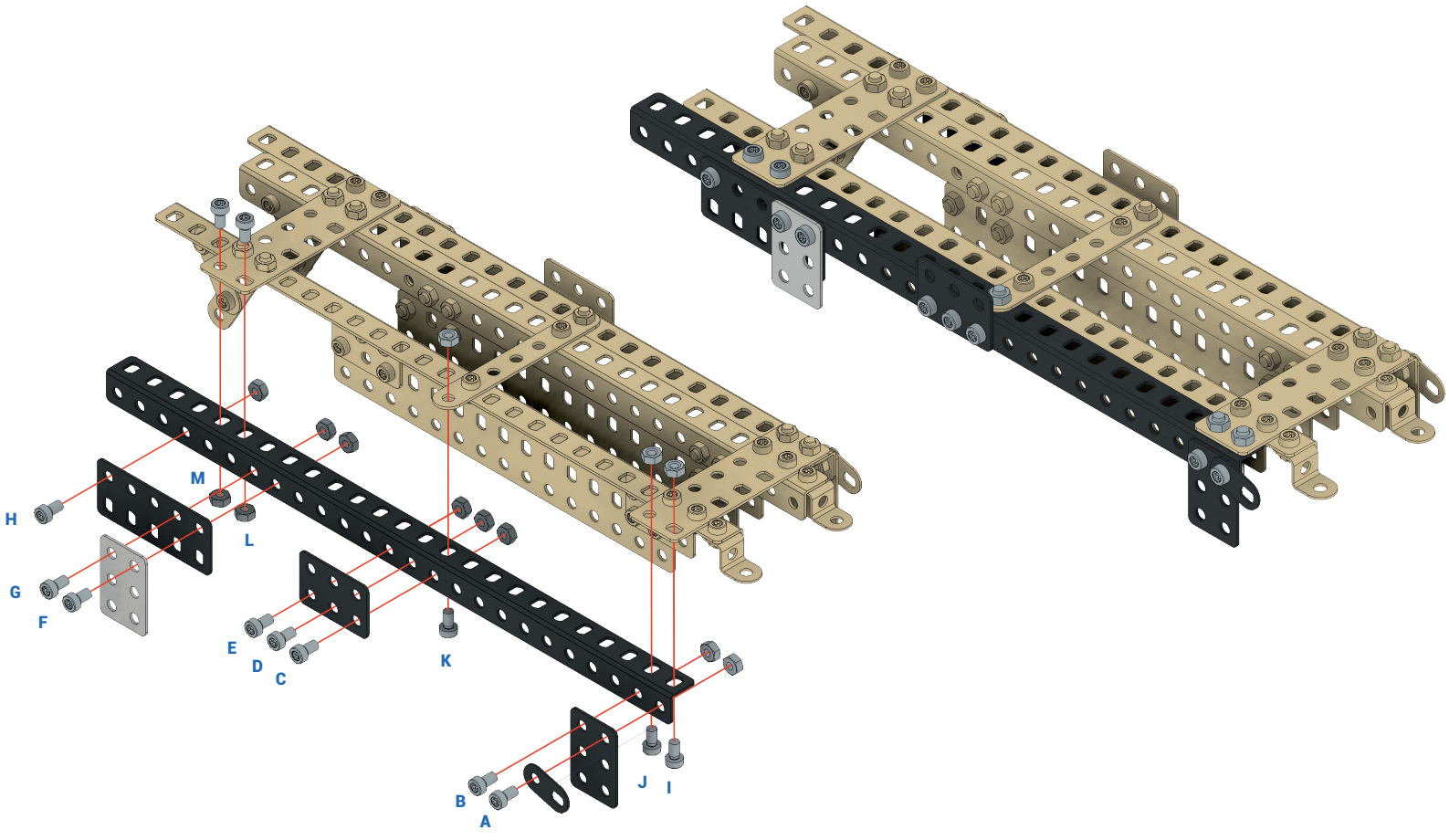
H
M
L
G
F
E
D
C
K
B
A
J
I

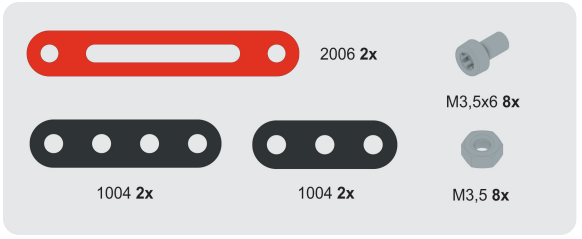
2006 2x
M3,5x6 8x
1004 2x
1004 2x
M3,5 8x

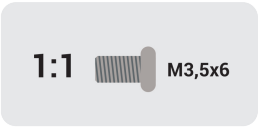
1:1
M3,5x6

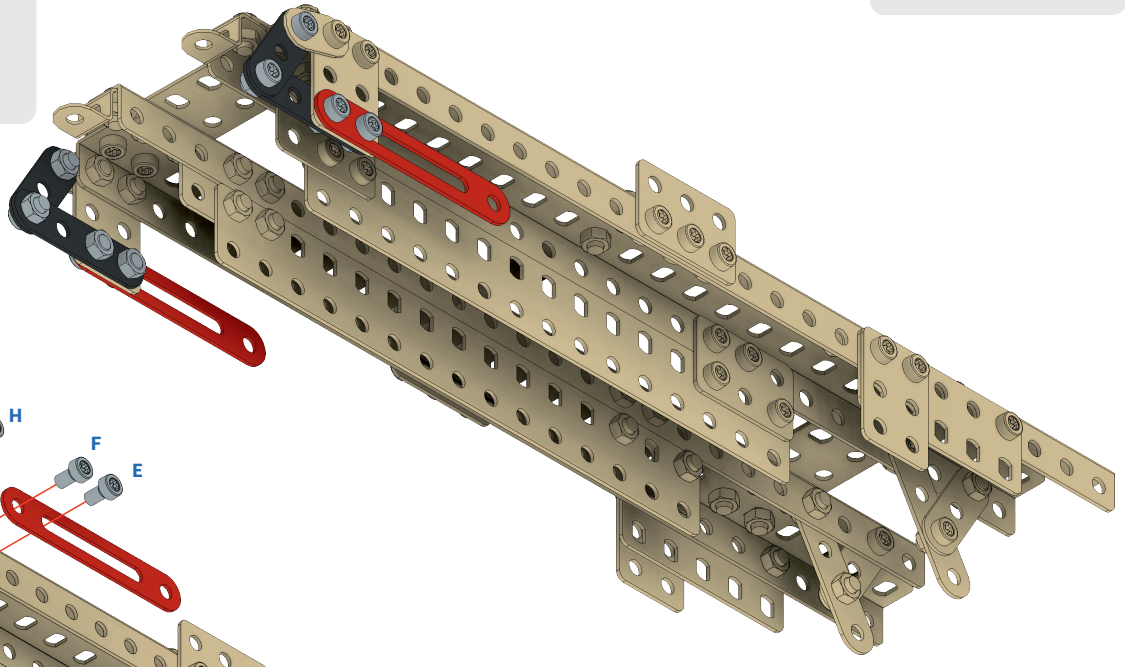

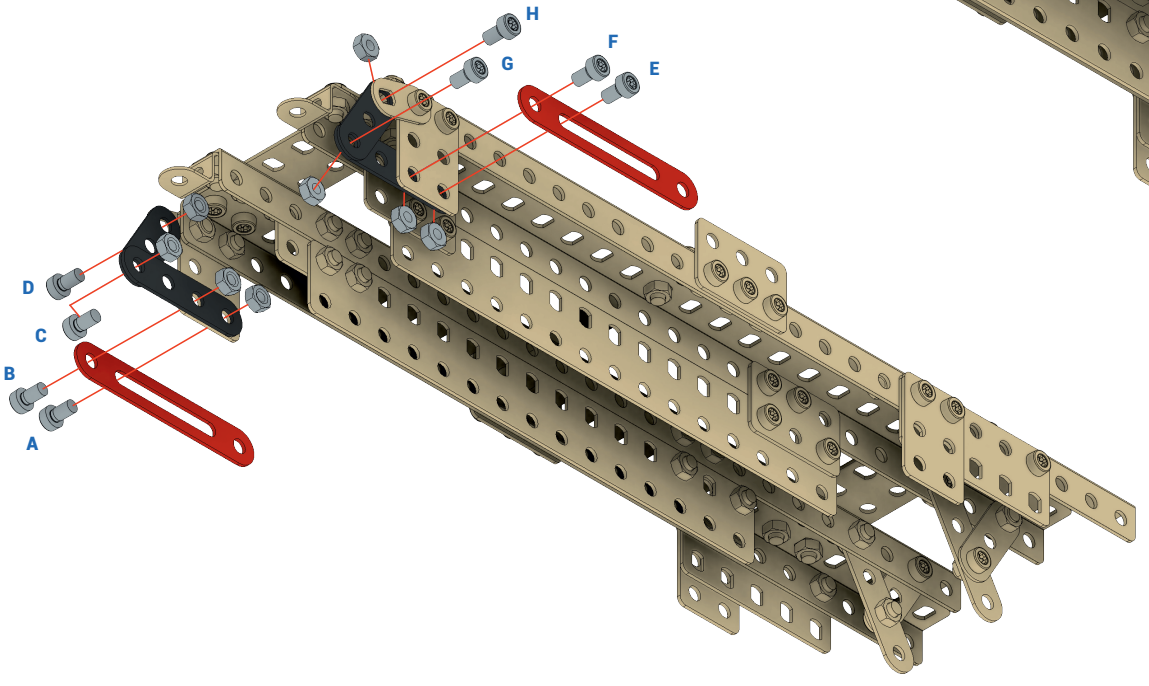
H
G
F
E
D
C
B
A



4027 **1x**



2048 **2x**



2050 **2x**



M3,5x16 **2x**



M3,5x6 **2x**



M3,5 **6x**

1:1

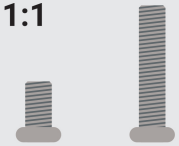

M3,5x6

M3,5x16

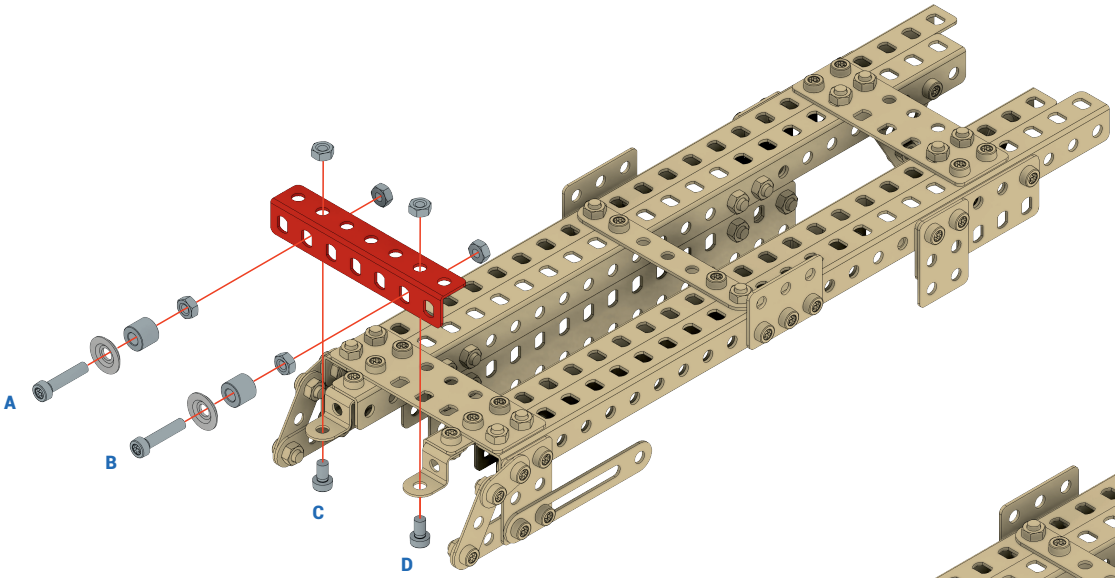

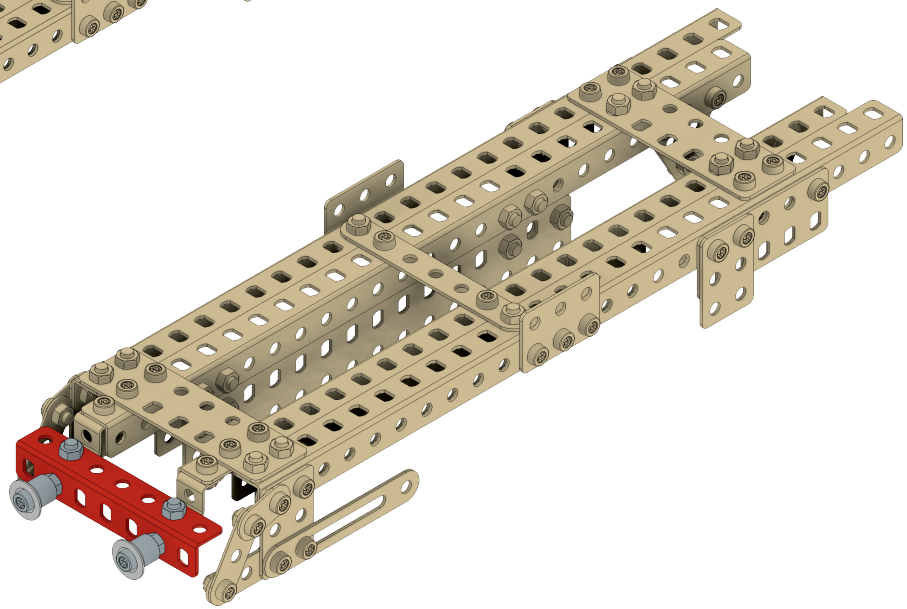

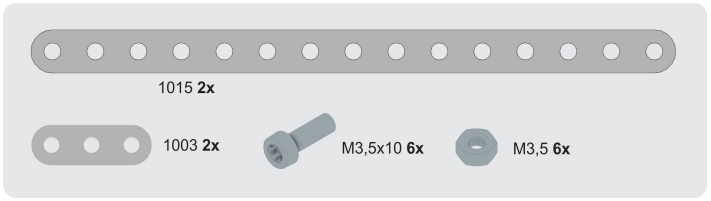
1015 2x
1003 2x
M3,5x10 6x
M3,5 6x

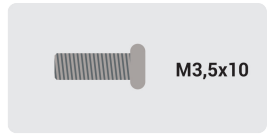
M3,5x10

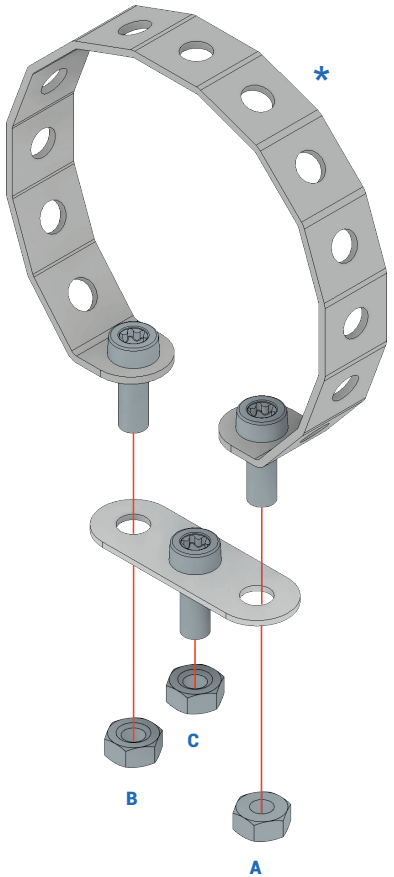
*
C
B
A


*
+

2x

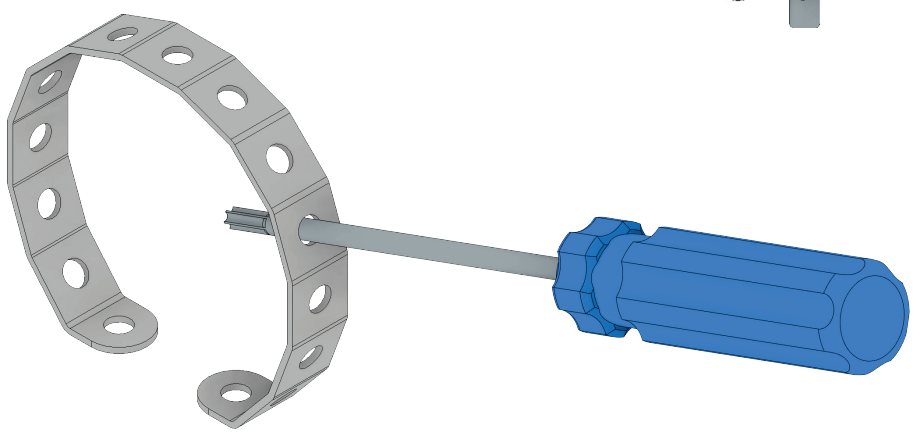

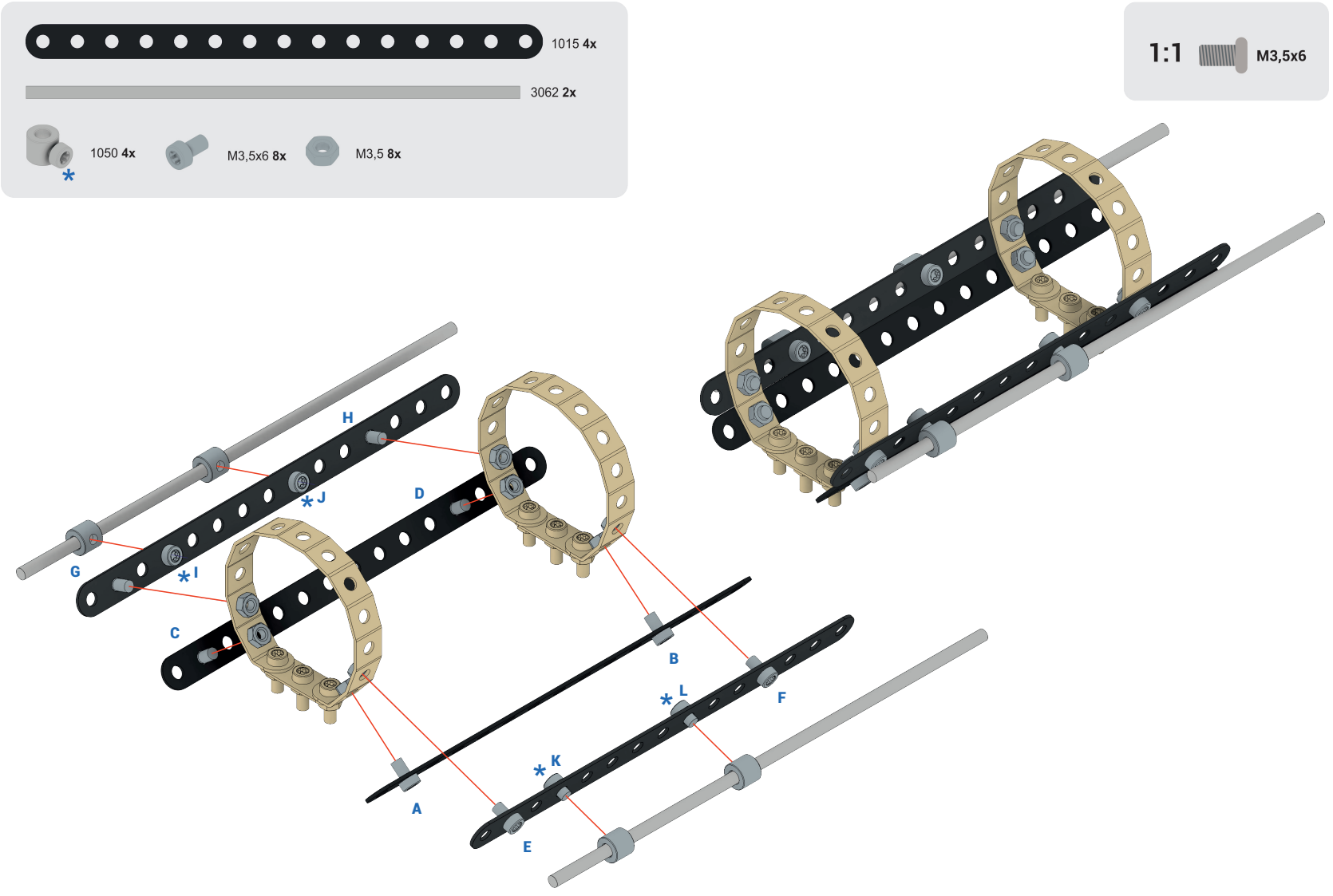
1015 4x
3062 2x
1050 4x
M3,5x6 8x
M3,5 8x
1:1
M3,5x6
H
J
D
G
I
C
B
L
F
K
A
E

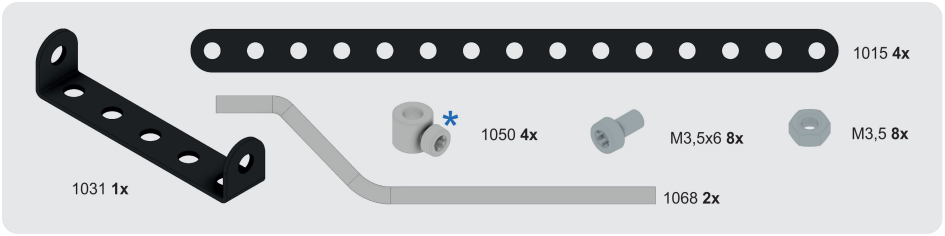
1015 4x
1050 4x
M3,5x6 8x
M3,5 8x
1031 1x
1068 2x

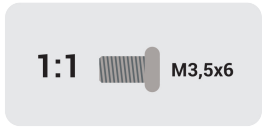
1:1
M3,5x6

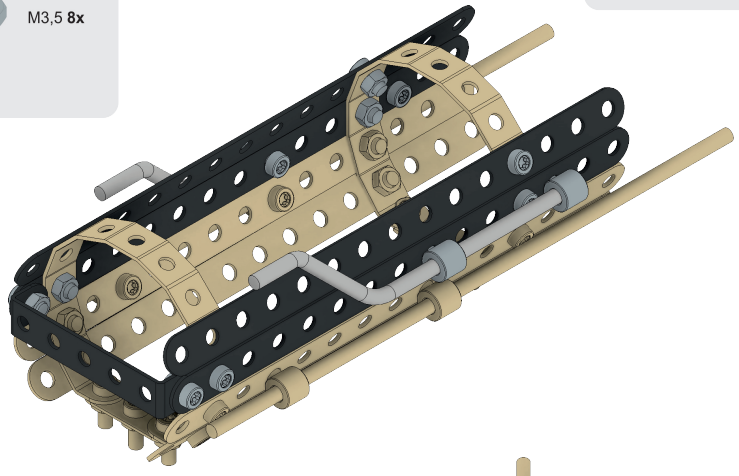

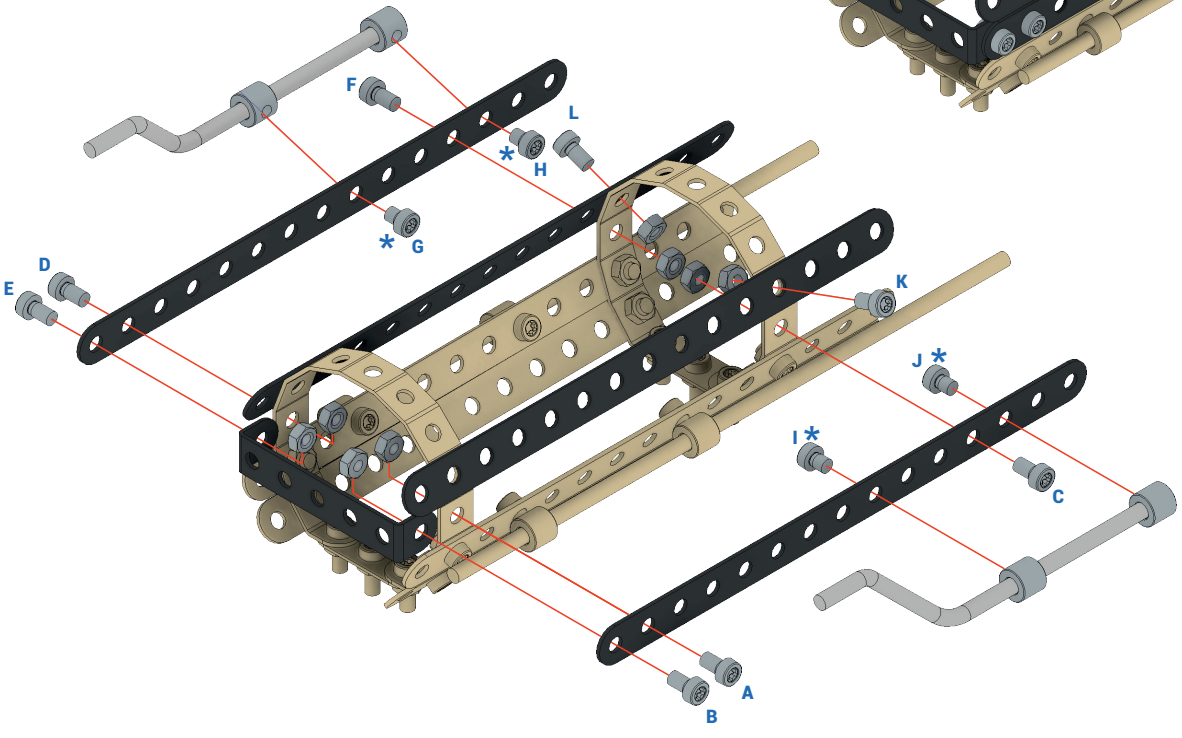
F
L
H
G
D
E
K
J
I
C
A
B

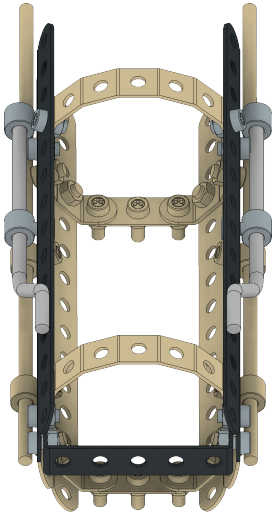

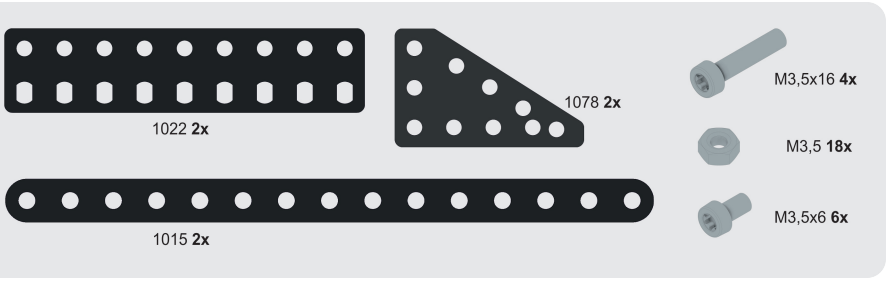
1022 2x
1078 2x
1015 2x
M3,5x16 4x
M3,5 18x
M3,5x6 6x

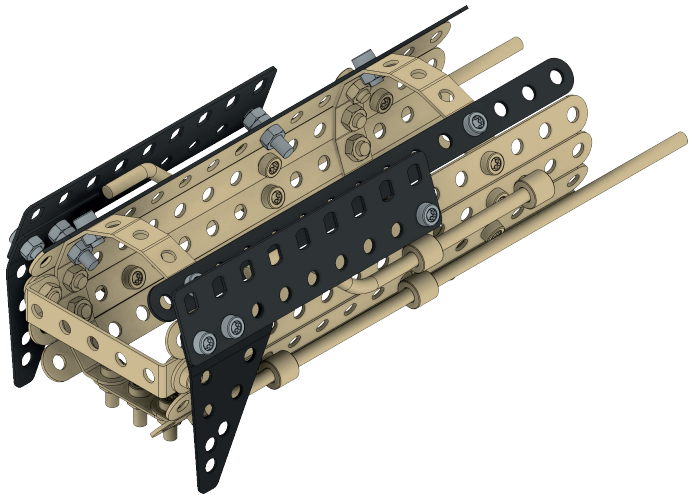

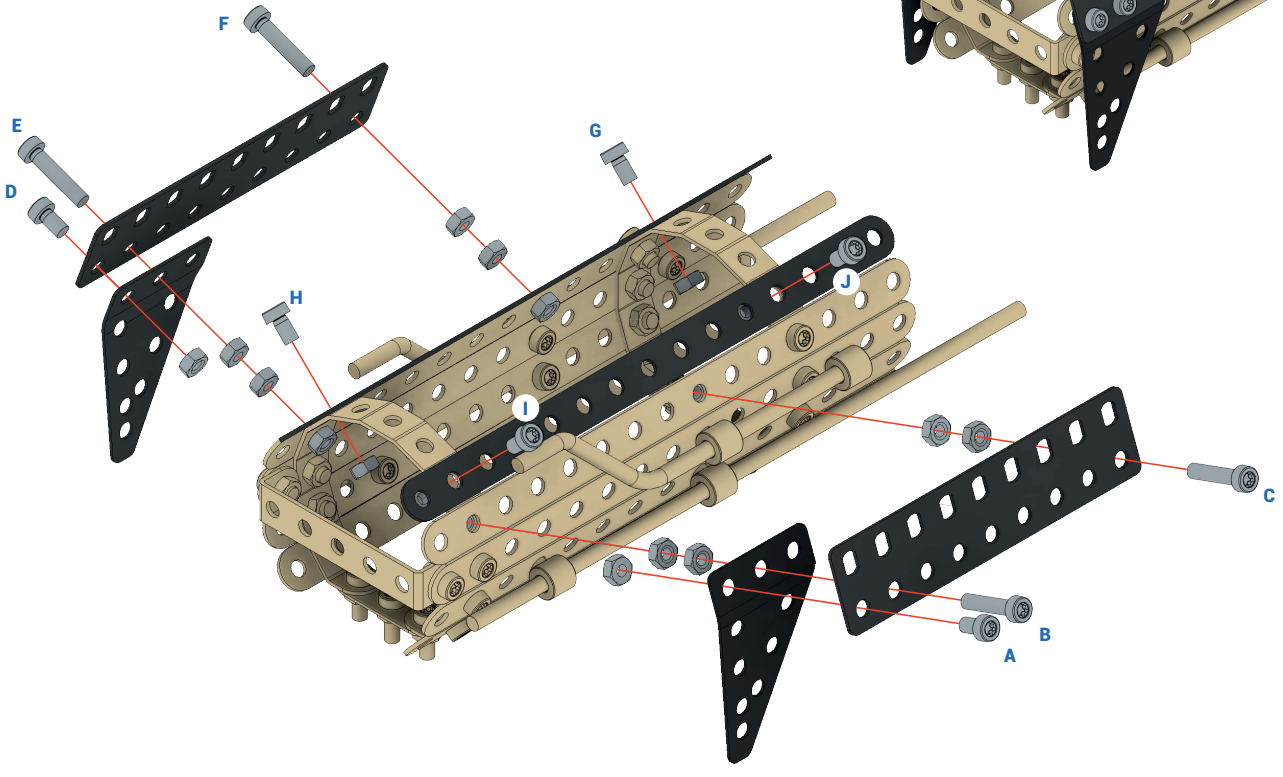
F
E
D
G
H
J
I
C
B
A

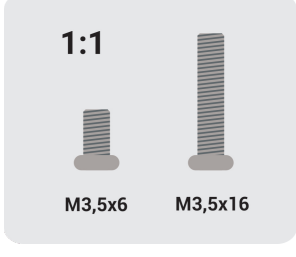
1:1
M3,5x6
M3,5x16

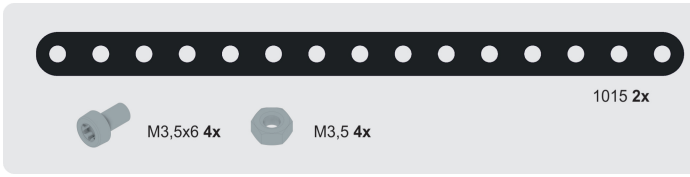
1015 2x
M3,5x6 4x
M3,5 4x

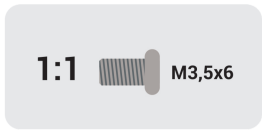
1:1
M3,5x6

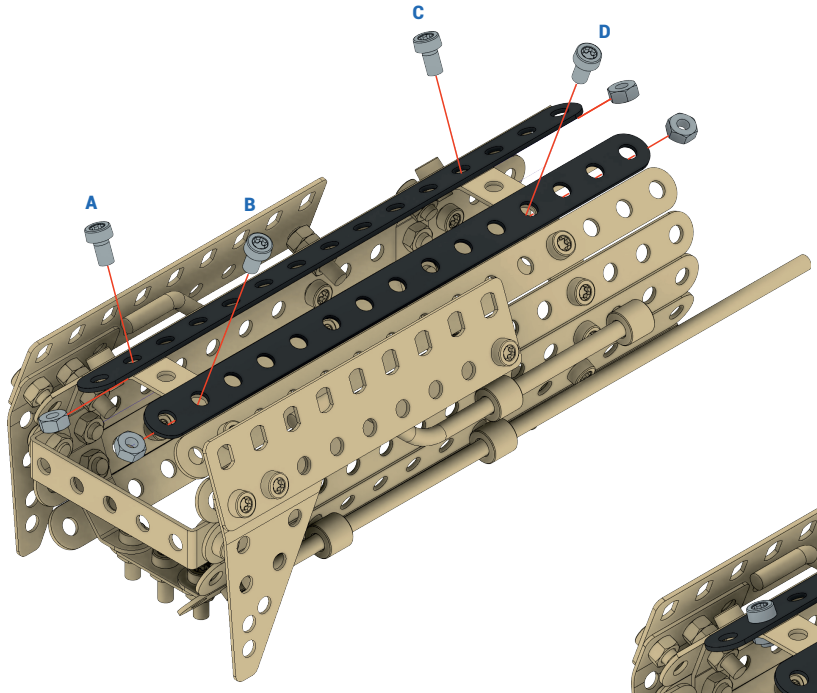
A
B
C
D

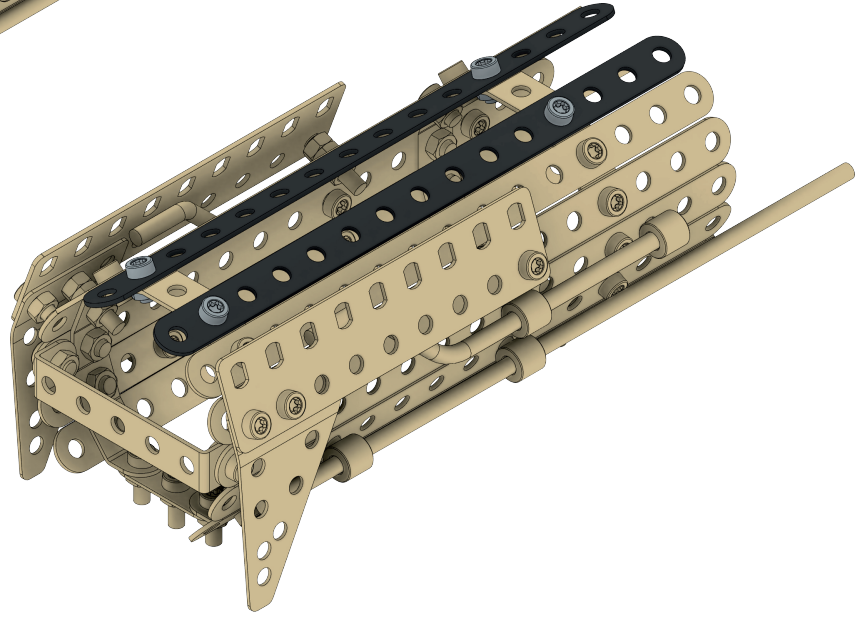

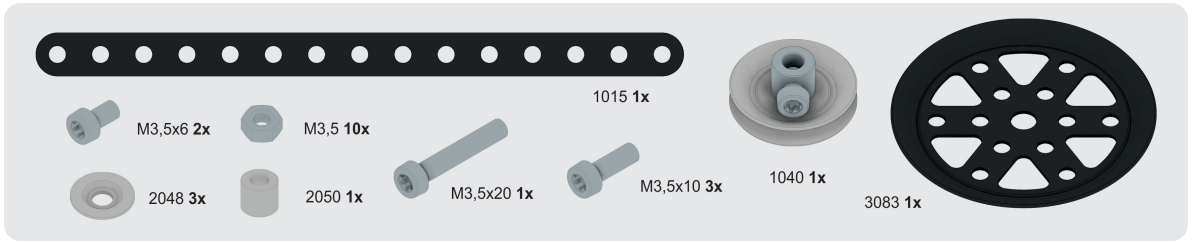
1015 1x
M3,5x6 2x
M3,5 10x
1040 1x
3083 1x
2048 3x
2050 1x
M3,5x20 1x
M3,5x10 3x

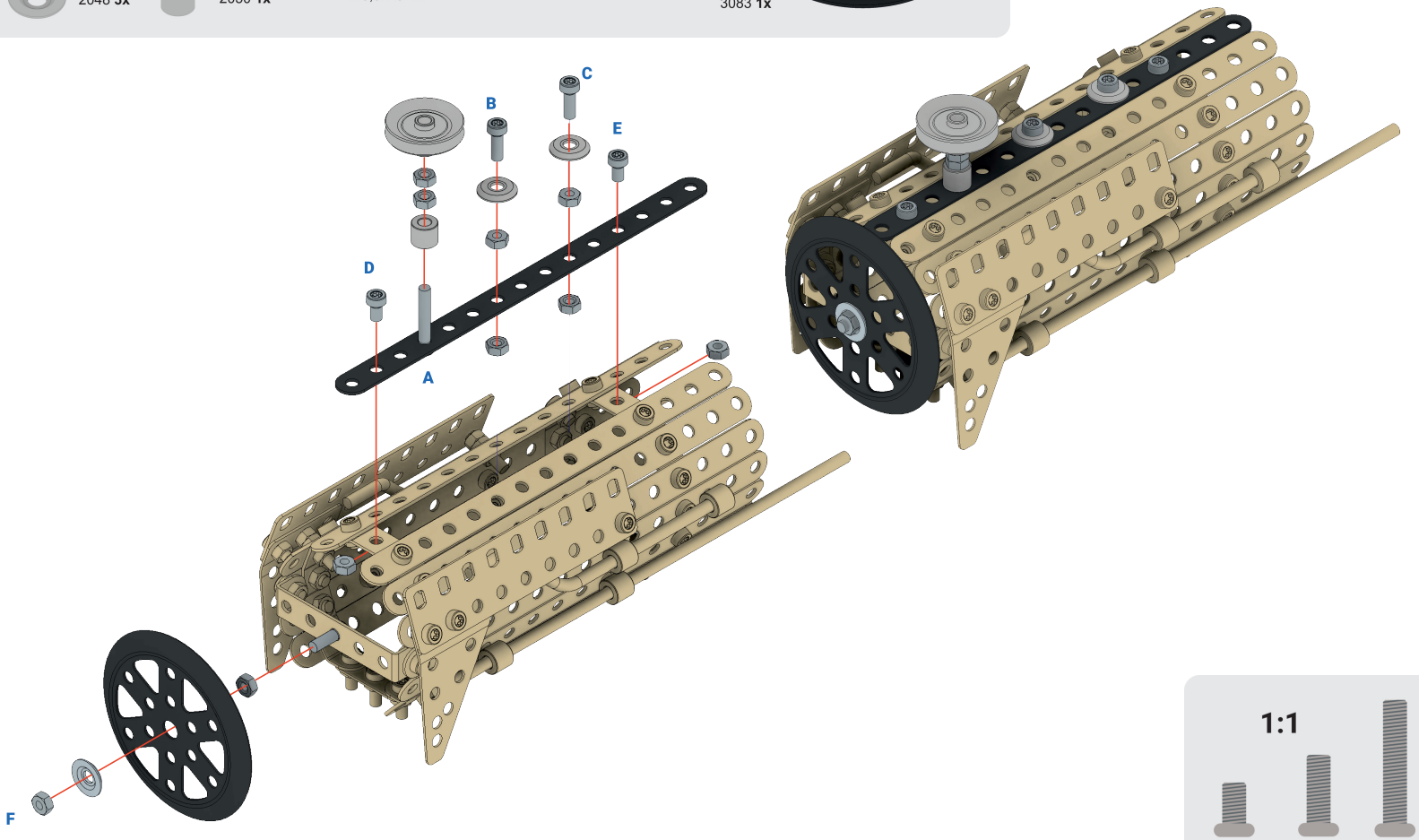
A
B
C
D
E
F

1:1
M3,5x6
M3,5x10
M3,5x20

M3,5 **2x**

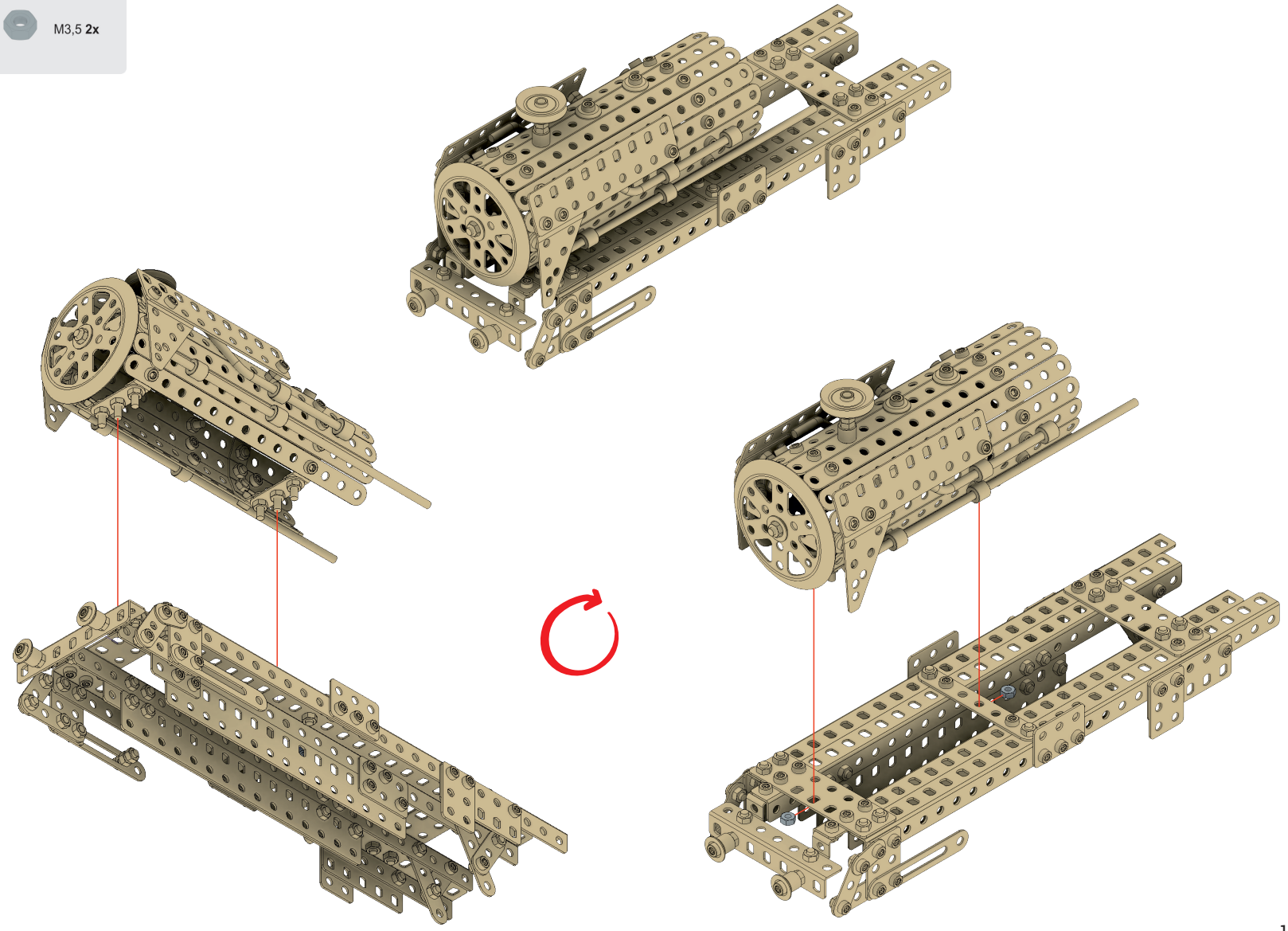

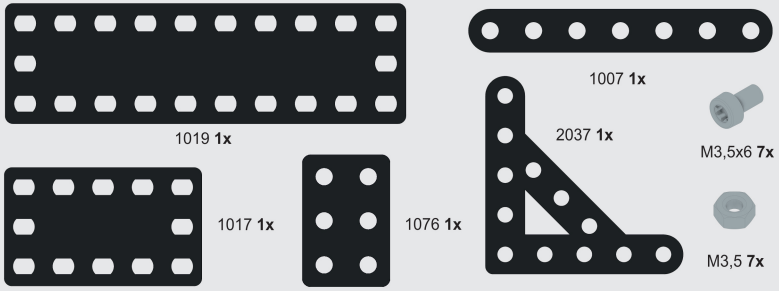
1019 1x
1007 1x
2037 1x
M3,5x6 7x
1017 1x
1076 1x
M3,5 7x

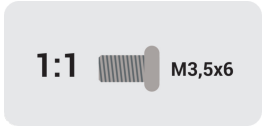
1:1
M3,5x6

E
D
C
A
B
G
F

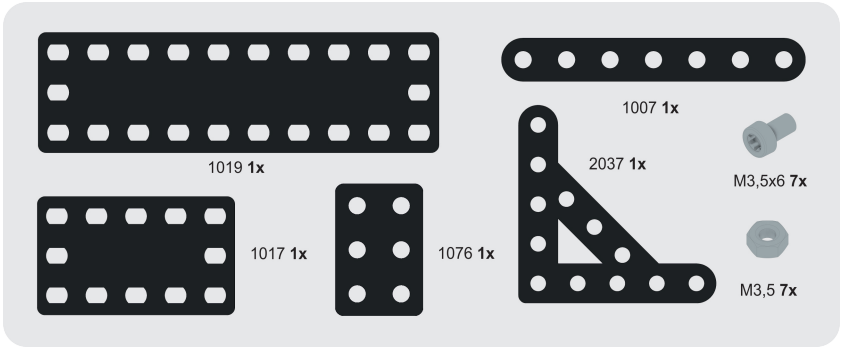

1:1 M3,5x6

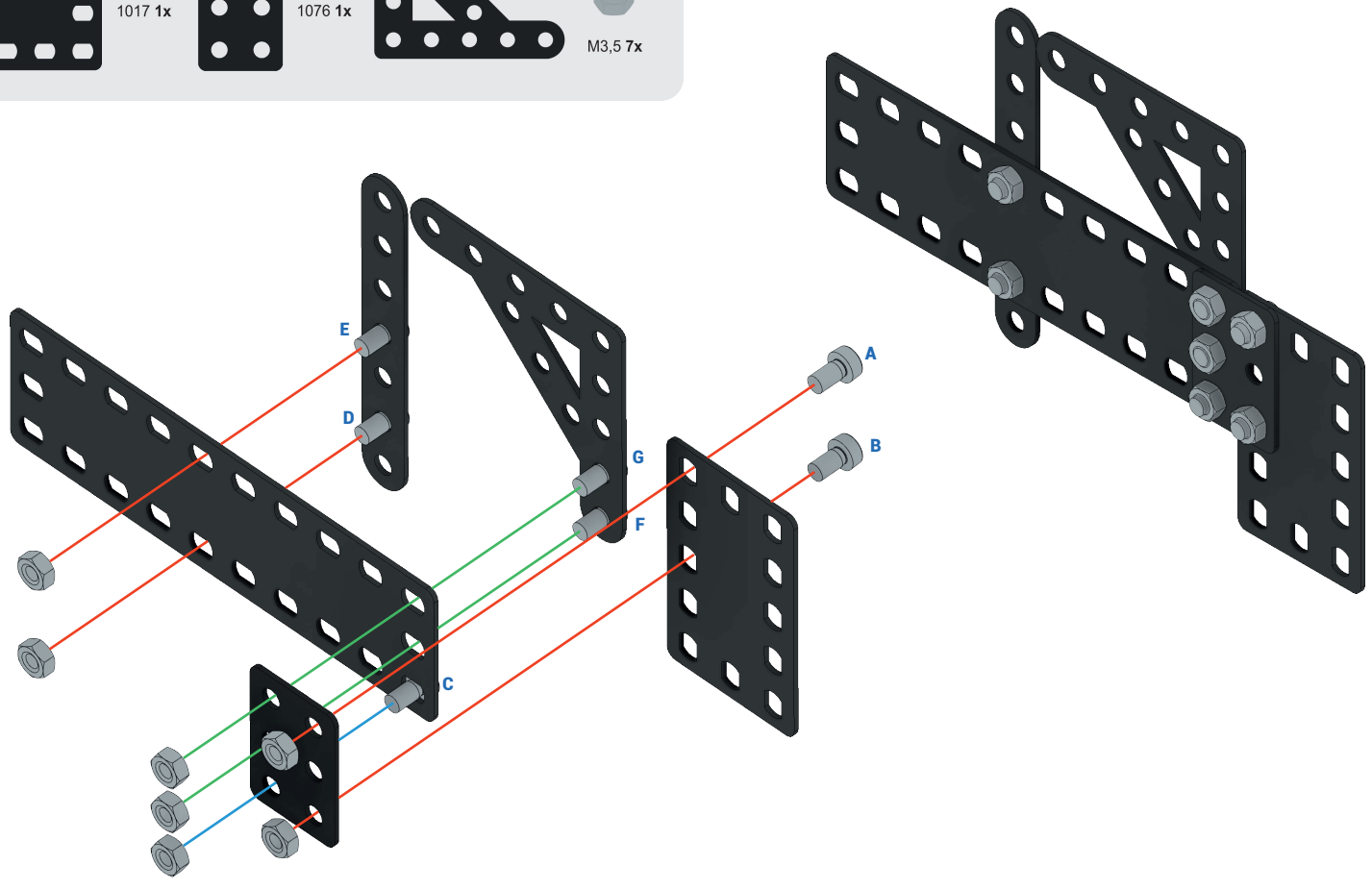

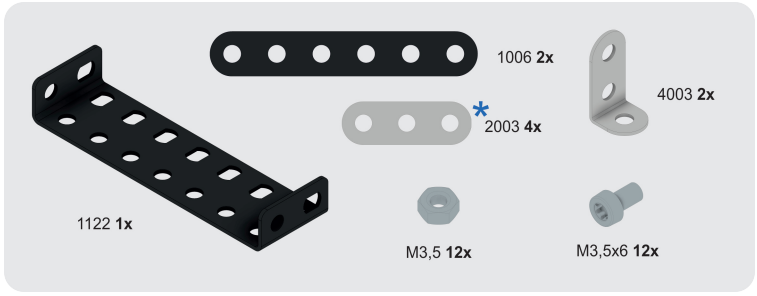
1006 2x
2003 4x
4003 2x
1122 1x
M3,5 12x
M3,5x6 12x

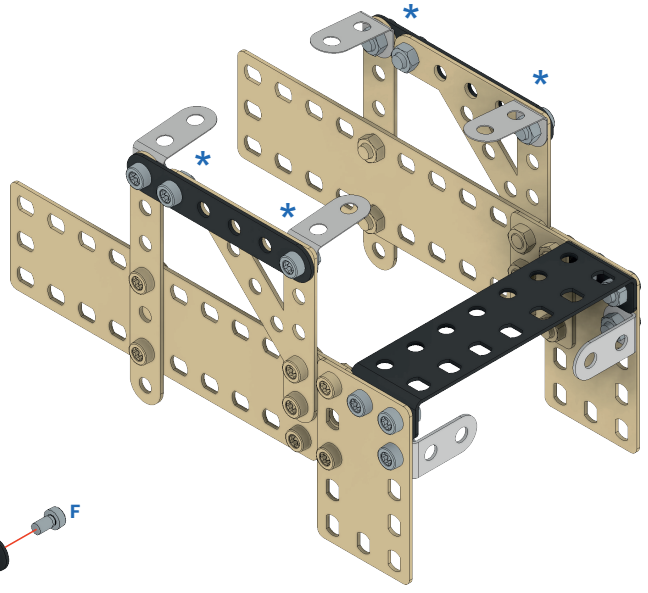

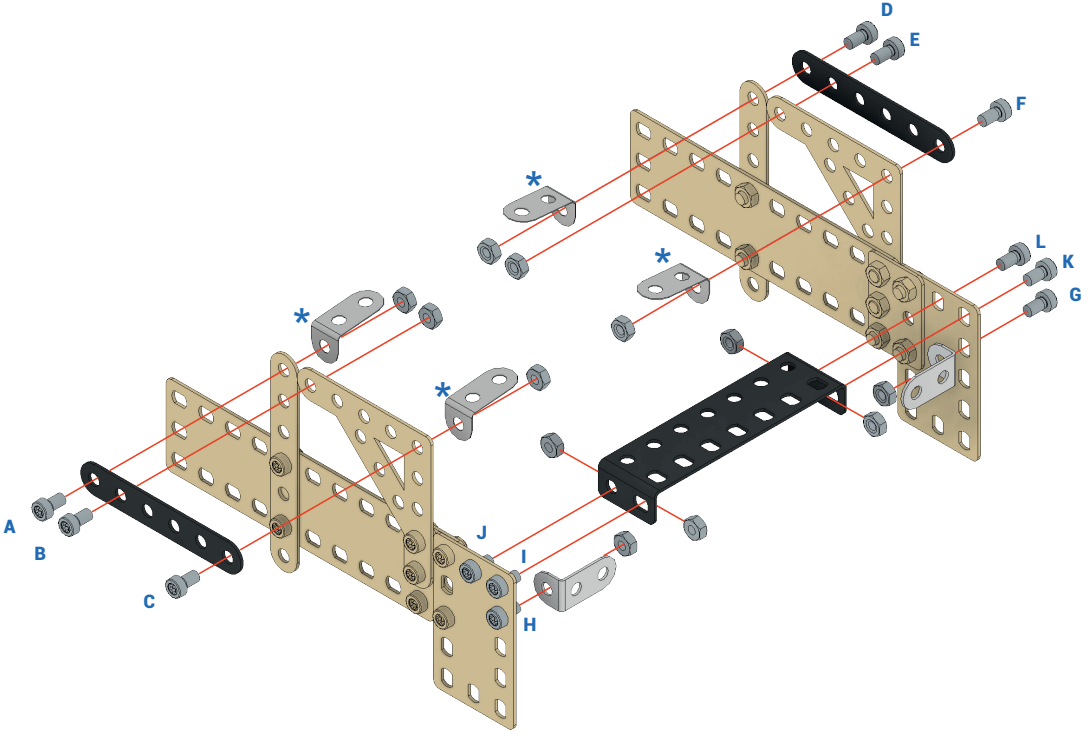
A
B
C
D
E
F
G
H
I
J
K
L

1:1 M3,5x6

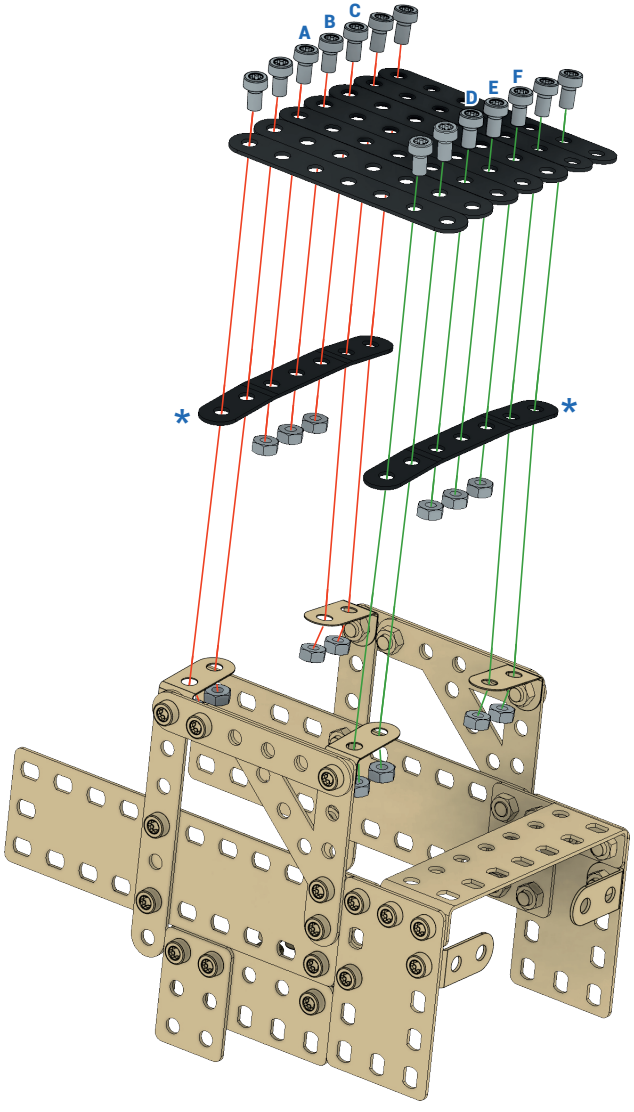
A
B
C
D
E
F
*
*


1007 9x
M3,5 14x
M3,5x6 14x


1:1
M3,5x6

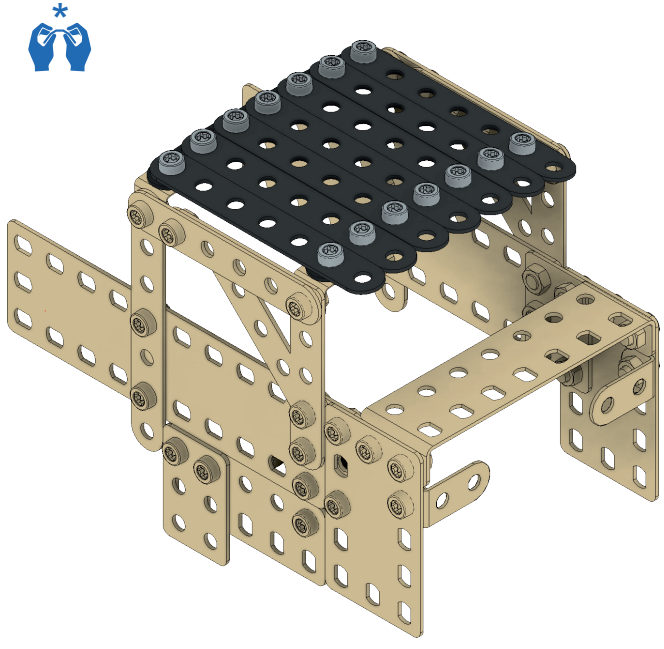
*

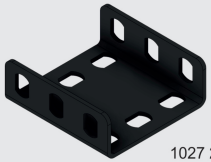

1027 **2x**



2076 **1x**



3076 **2x**



1001 **2x**



M3,5 **8x**



M3,5x6 **8x**

1:1  M3,5x6

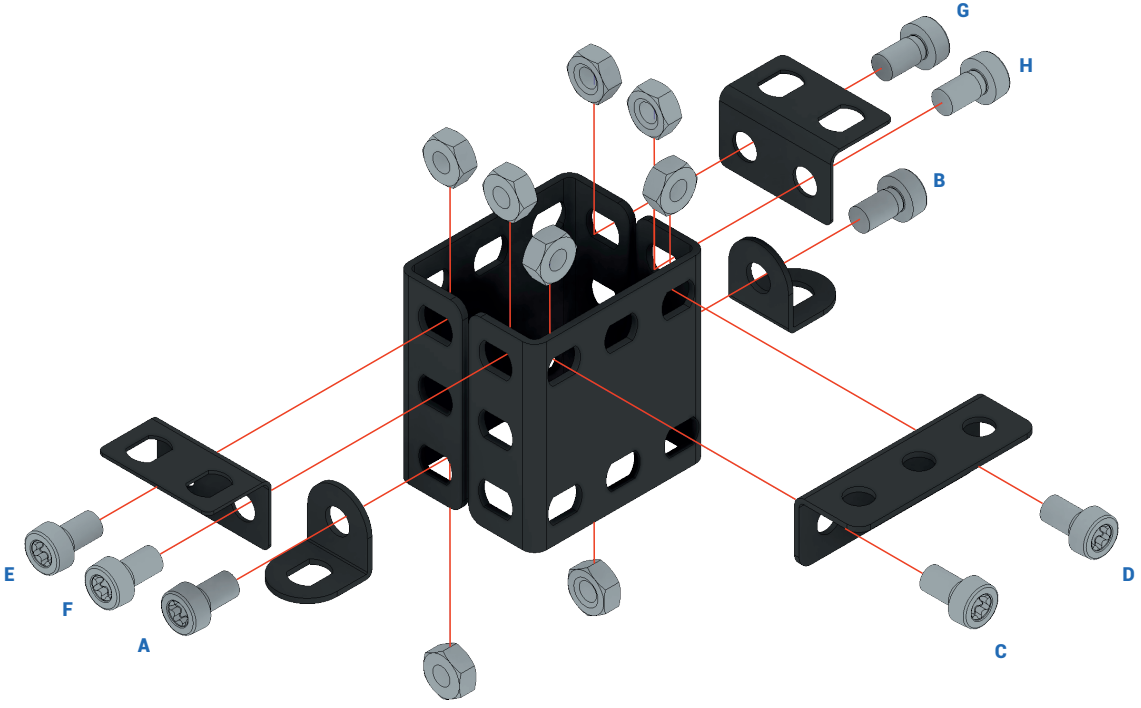

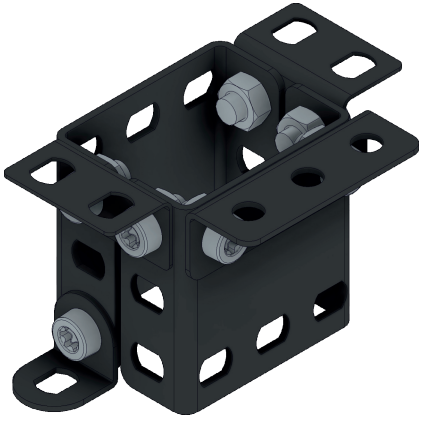

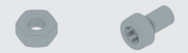

M3,5 **2x**

M3,5x6 **2x**

1:1  **M3,5x6**

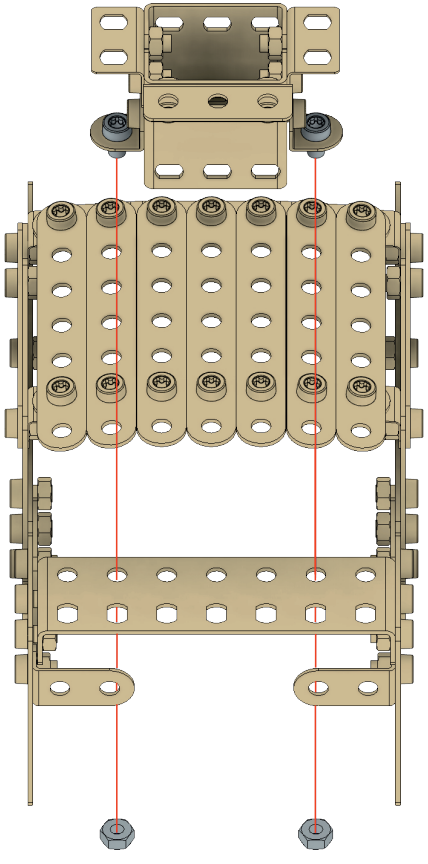

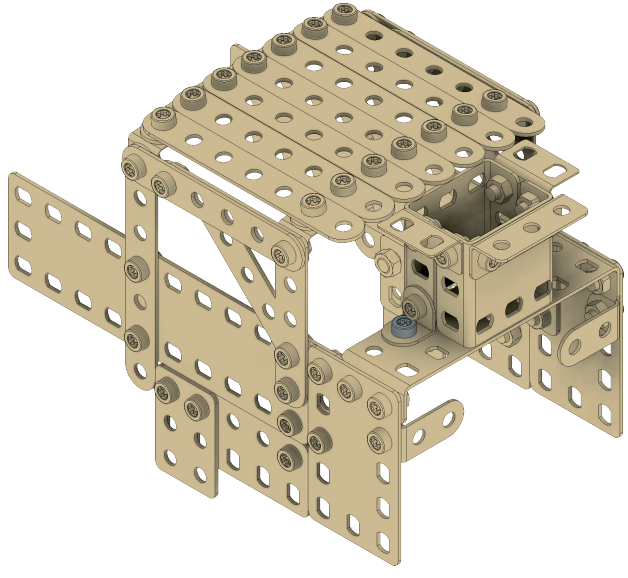



1007 **1x**



2076 **1x**



1017 **3x**



2002 **2x**



M3,5x6 **8x**



M3,5 **8x**

1:1 

M3,5x6

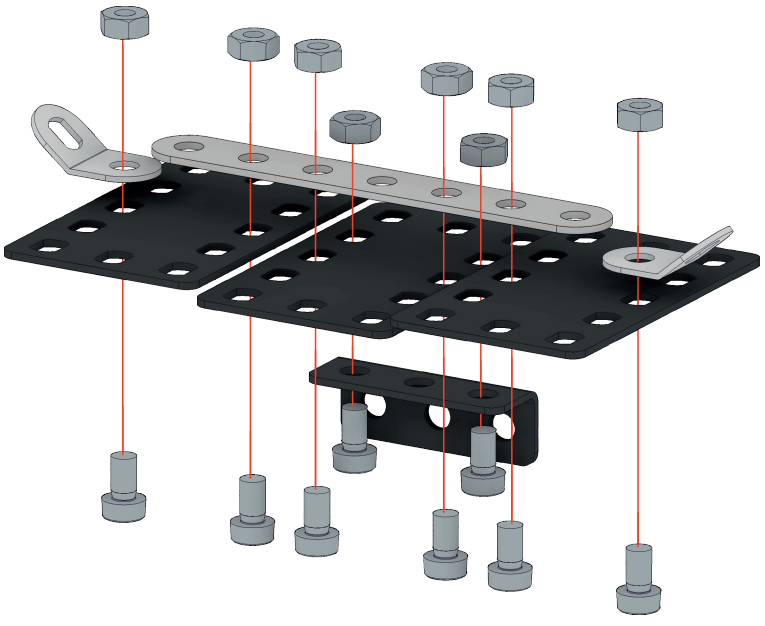

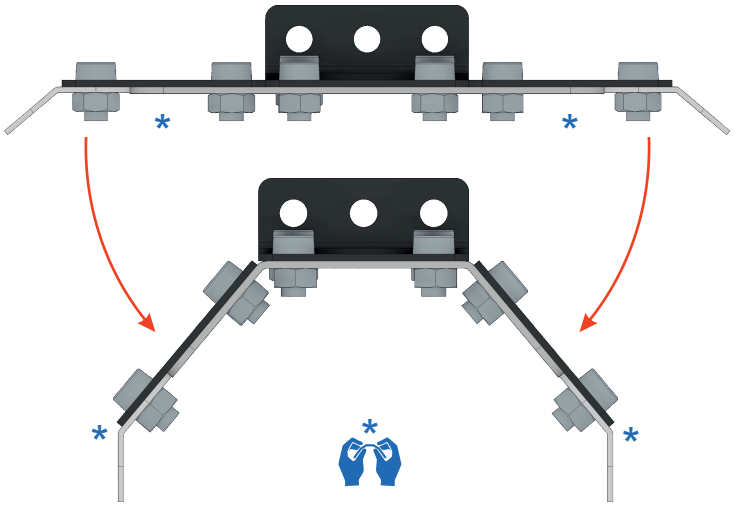

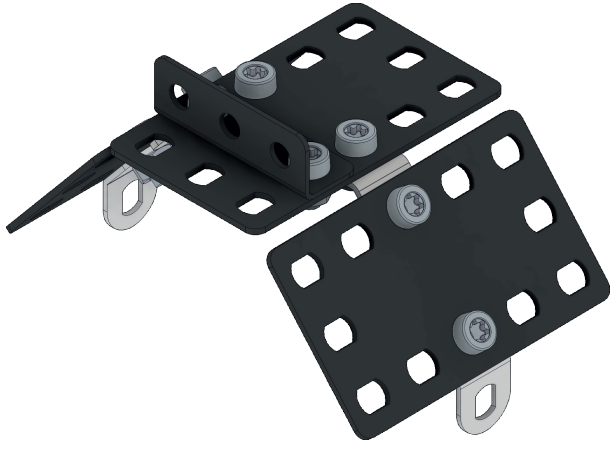

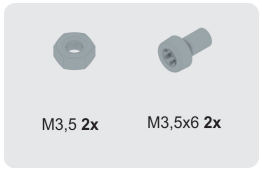
M3,5 2x
M3,5x6 2x

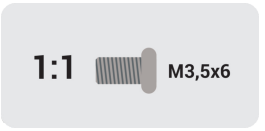
1:1
M3,5x6

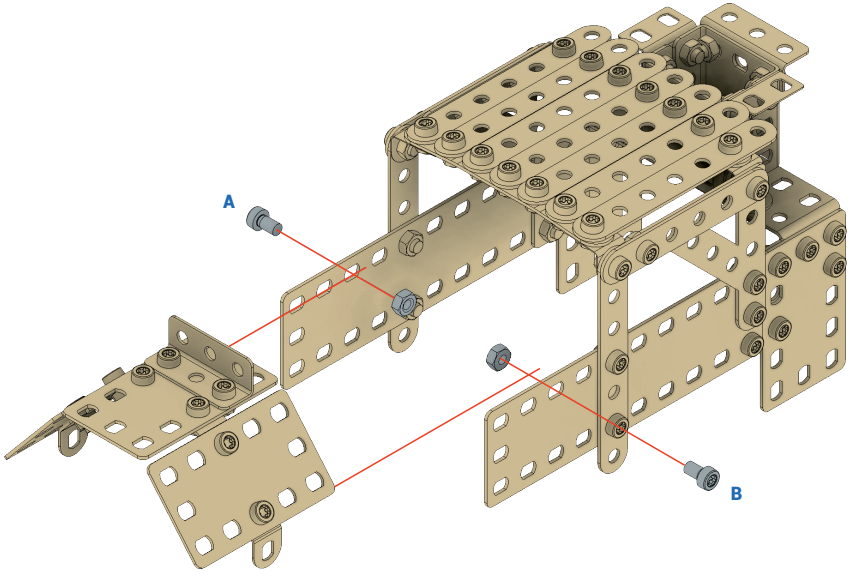
A
B

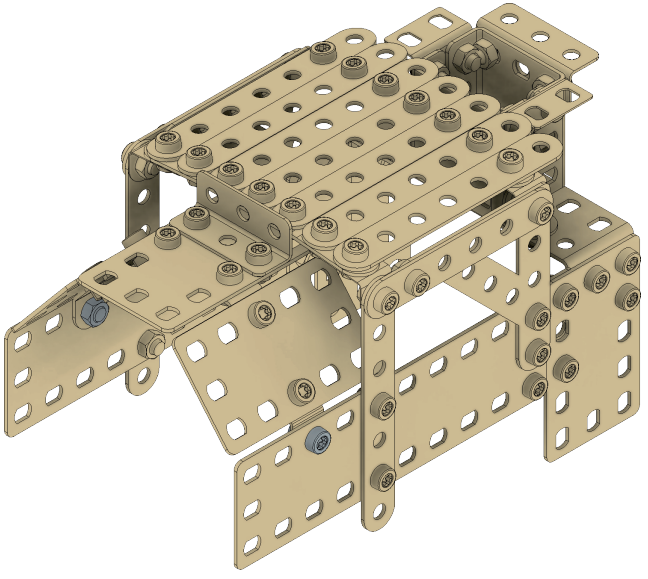

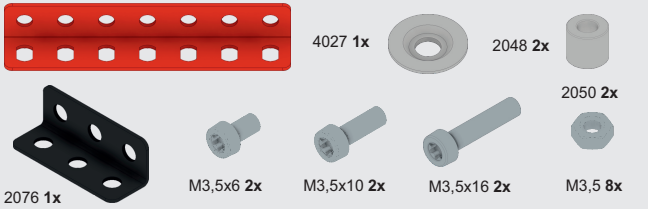
4027 1x
2048 2x
2050 2x
2076 1x
M3,5x6 2x
M3,5x10 2x
M3,5x16 2x
M3,5 8x

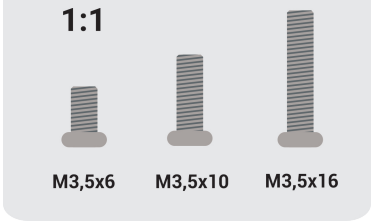
1:1
M3,5x6
M3,5x10
M3,5x16

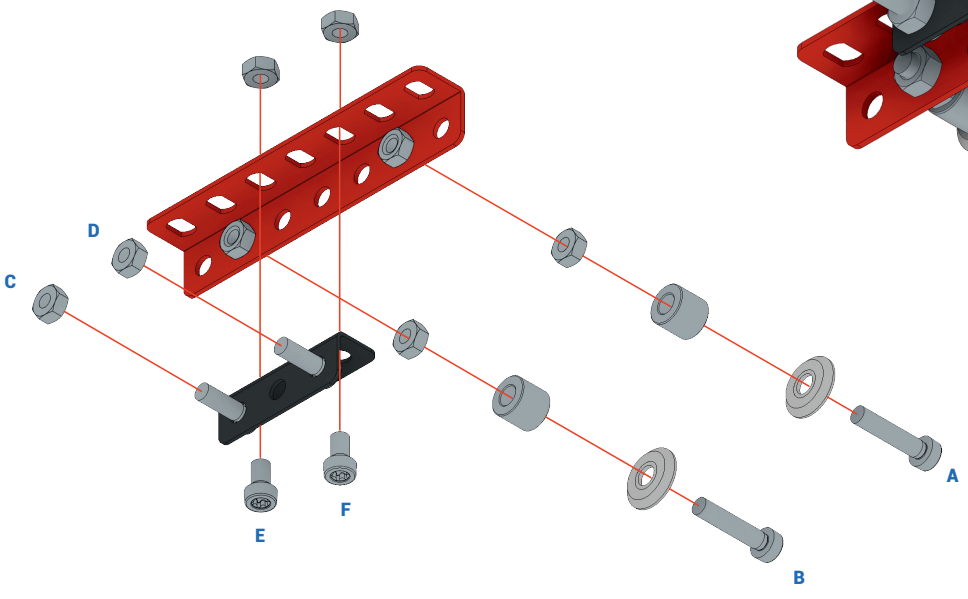
D
C
A
B
E
F

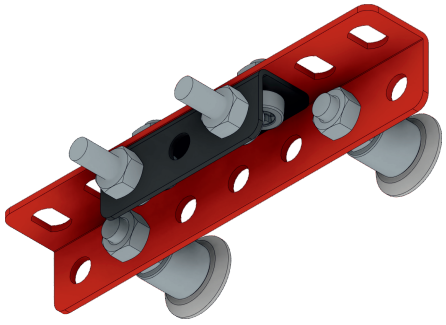

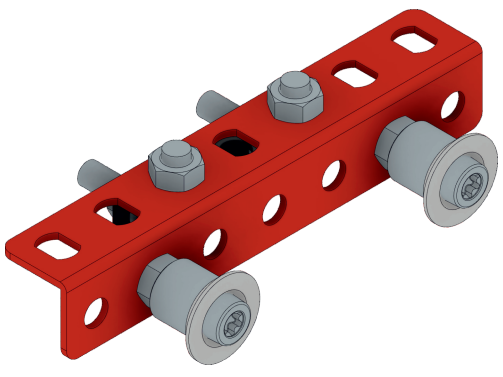

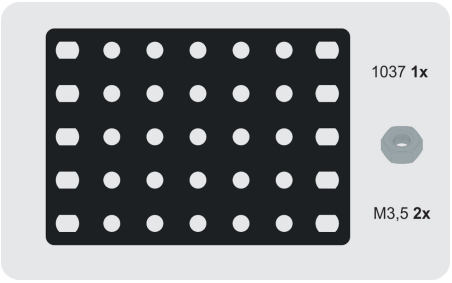
1037 1x
M3,5 2x

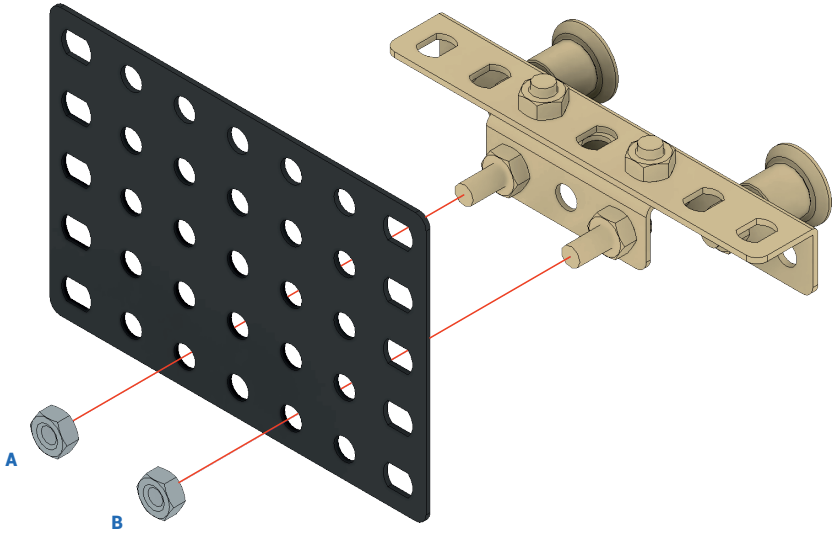
A
B

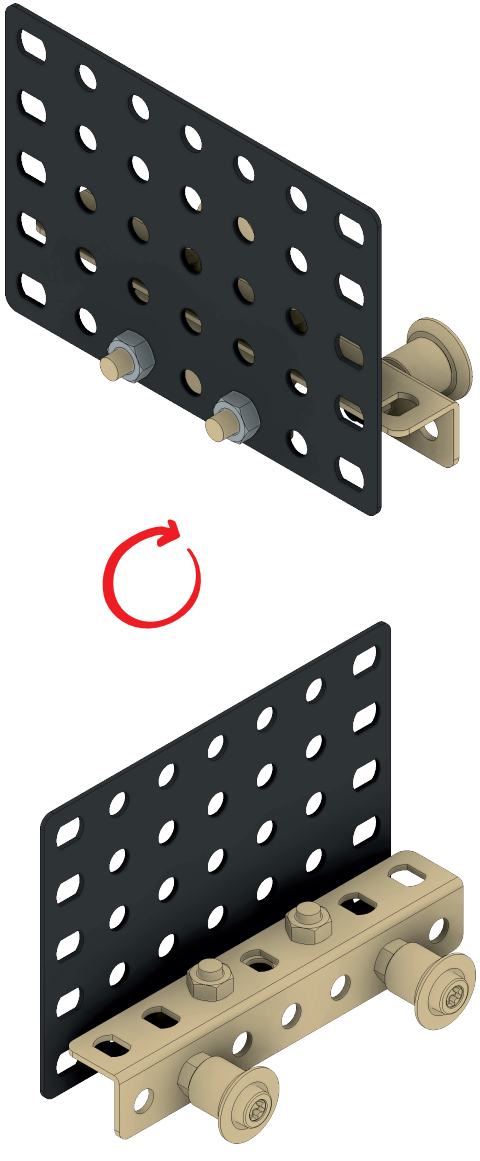

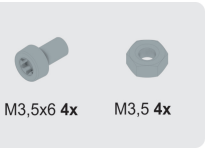
M3,5x6 4x
M3,5 4x

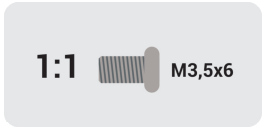
1:1
M3,5x6

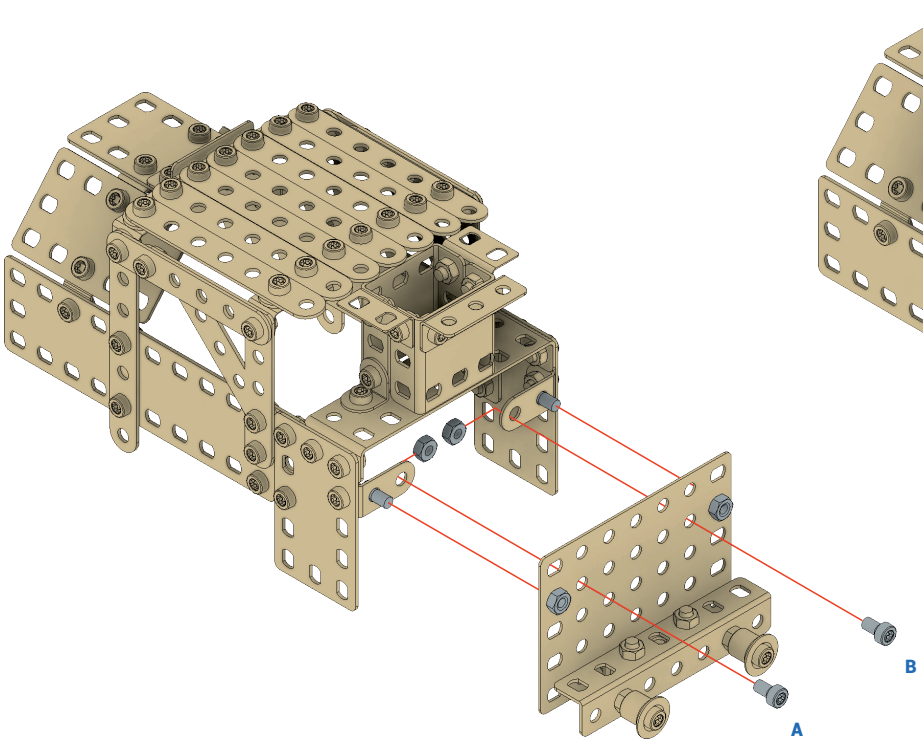
B
A

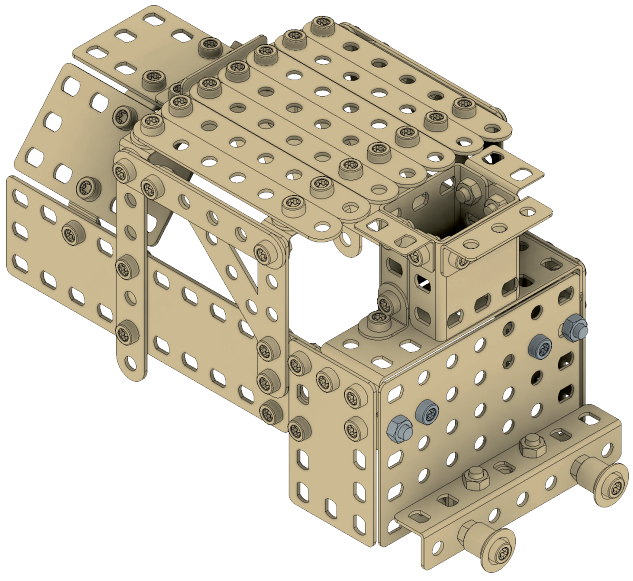

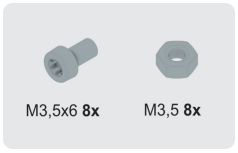
M3,5x6 **8x**
M3,5 **8x**


1:1
M3,5x6

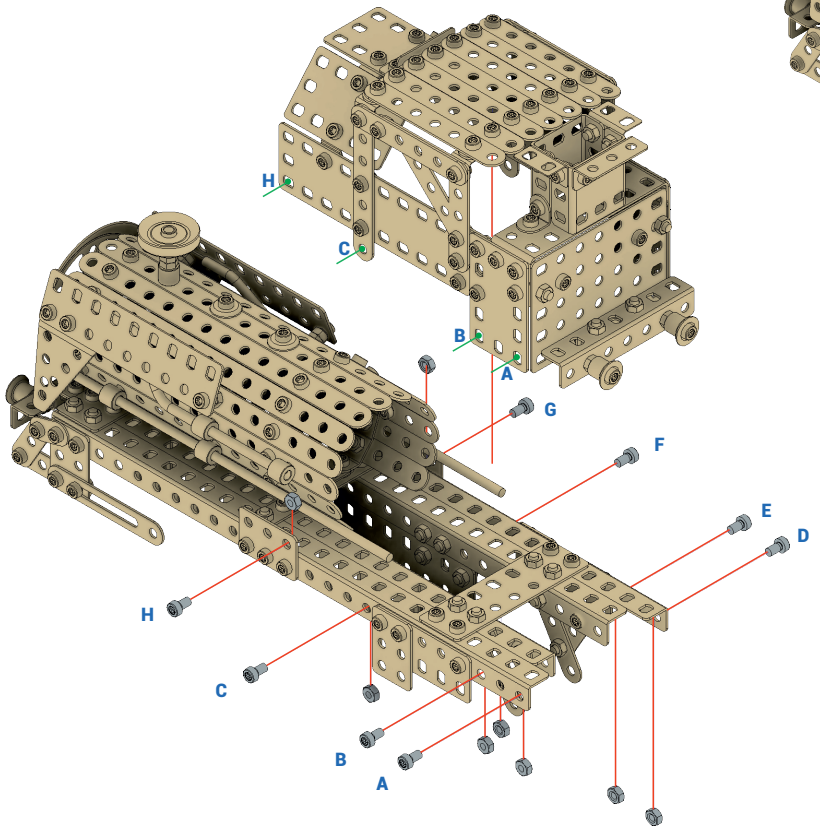
H
C
B
A
G
F
E
D
H
C
B
A

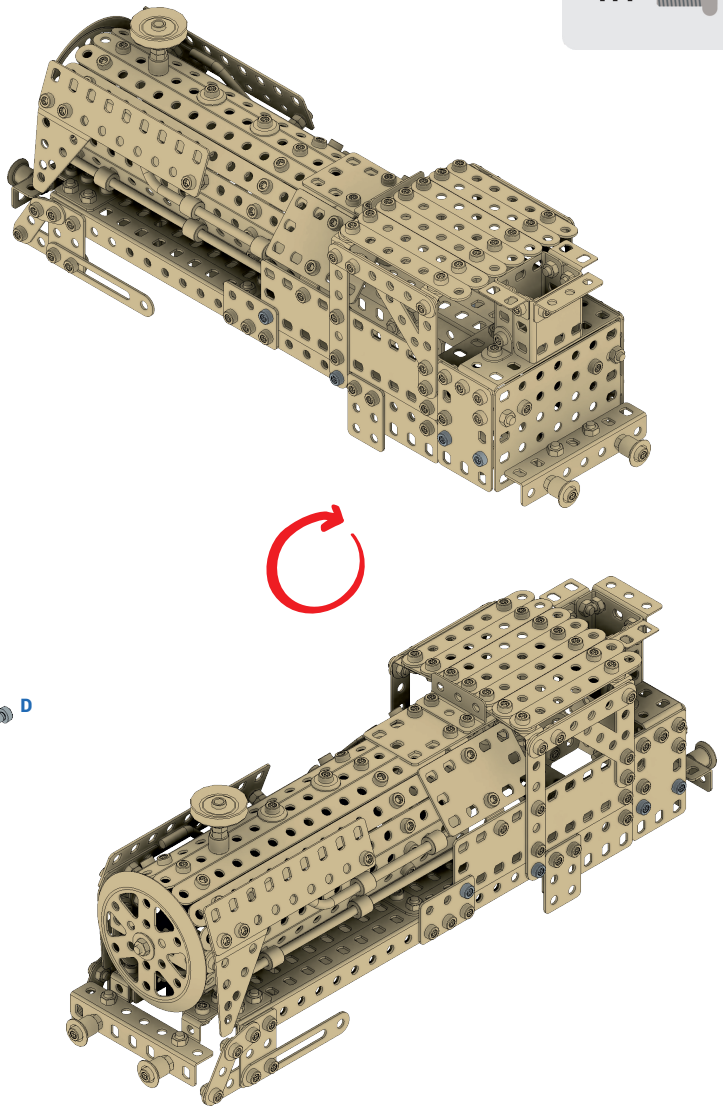

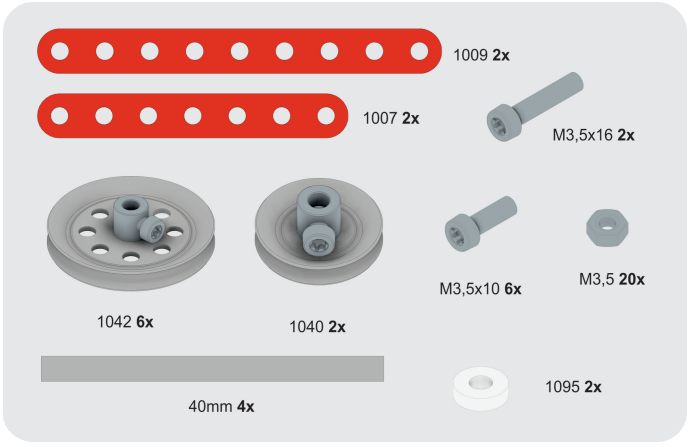
1009 2x
1007 2x
M3,5x16 2x
1042 6x
1040 2x
M3,5x10 6x
M3,5 20x
40mm 4x
1095 2x

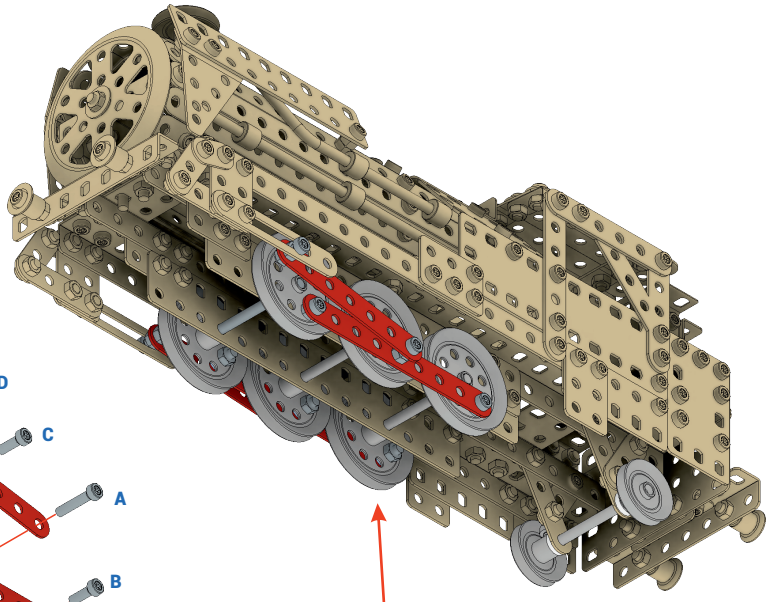

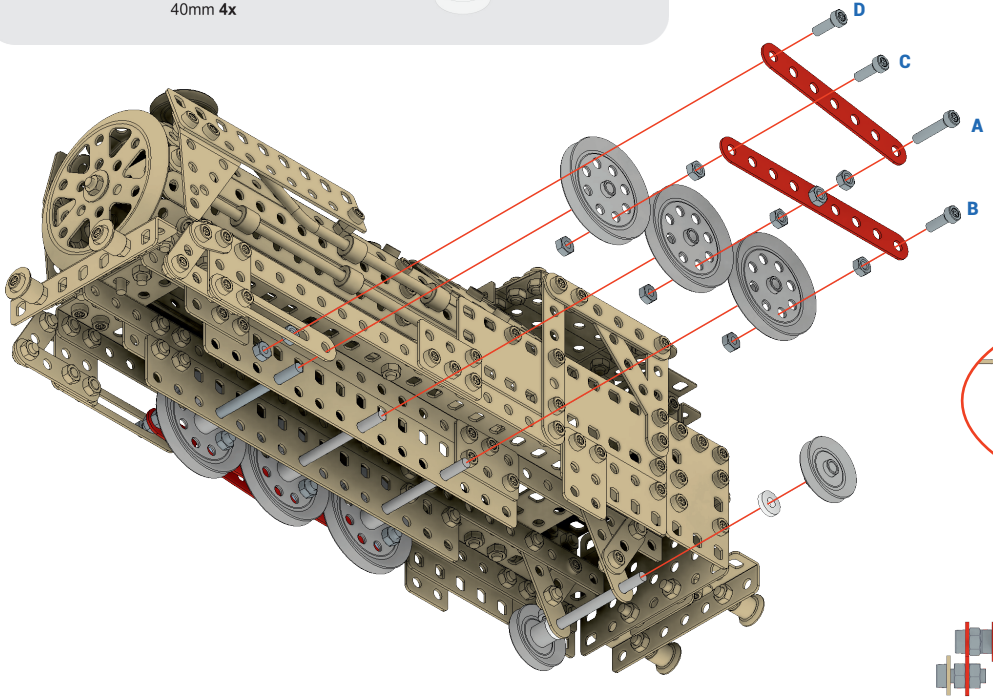
D
C
A
B

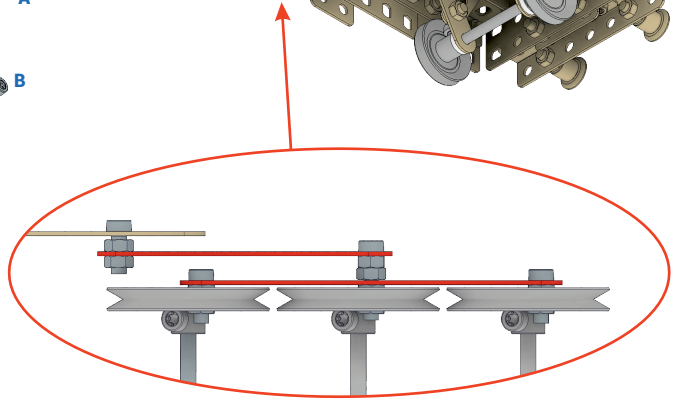

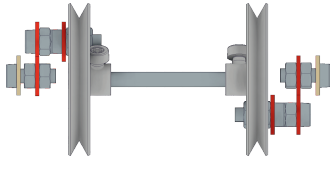

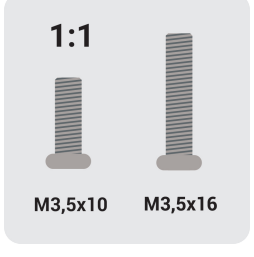
1:1
M3,5x10
M3,5x16

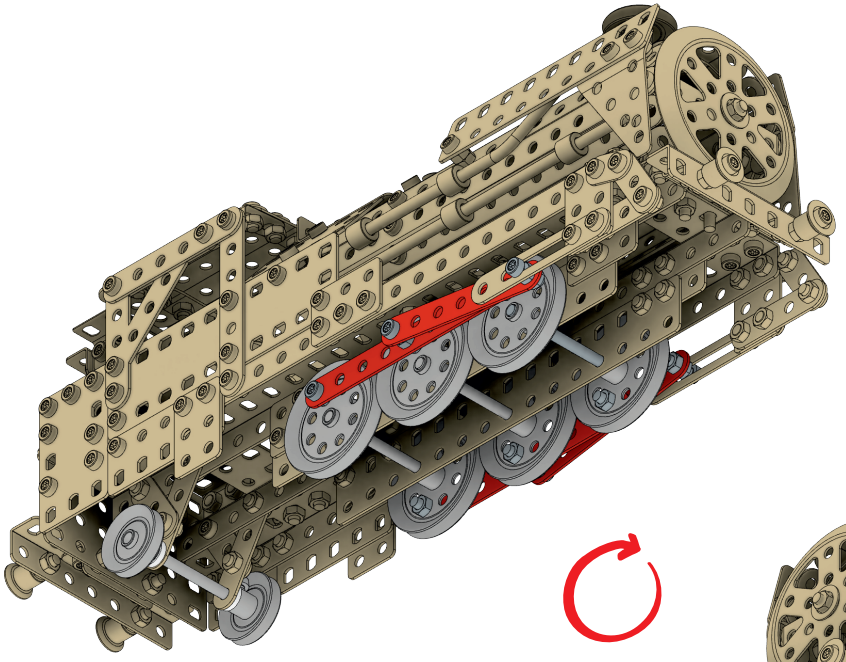

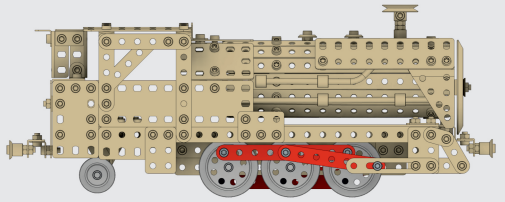

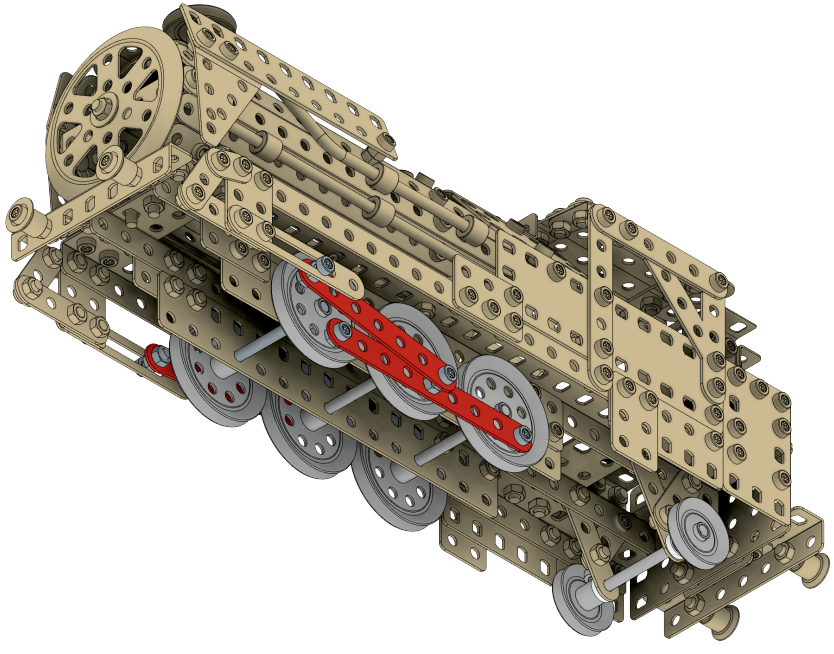

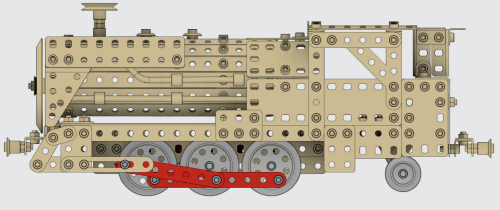



MERKUR TOYS s.r.o. - Police nad Metují - Czech republic.