MERKUR

1920



Made in Czechia

788

8+

POUŠTNÍ VOZIDLO

MANUÁL

6148

DESERT TRUCK - POUŠTNÍ VOZIDLO - WÜSTENFAHRZEUG - VÉHICULE DU DÉSERT - VEHÍCULO DEL DESIERTO - VEICOLO DEL DESERTO - PÚŠTNE VOZIDLO -POJAZD PUSTYNINY
PUŠČAVSKO VOZILO - SIVATAI JÁRMŰ - WOESTIJNVOERTUIG - PUSTINJSKO VOZILO - ПУСТЫННЫ ТРАНСПОРТ - VEHICUL DE DEZERT - АВТОМОБИЛЬ В ПУСТЫНЕ

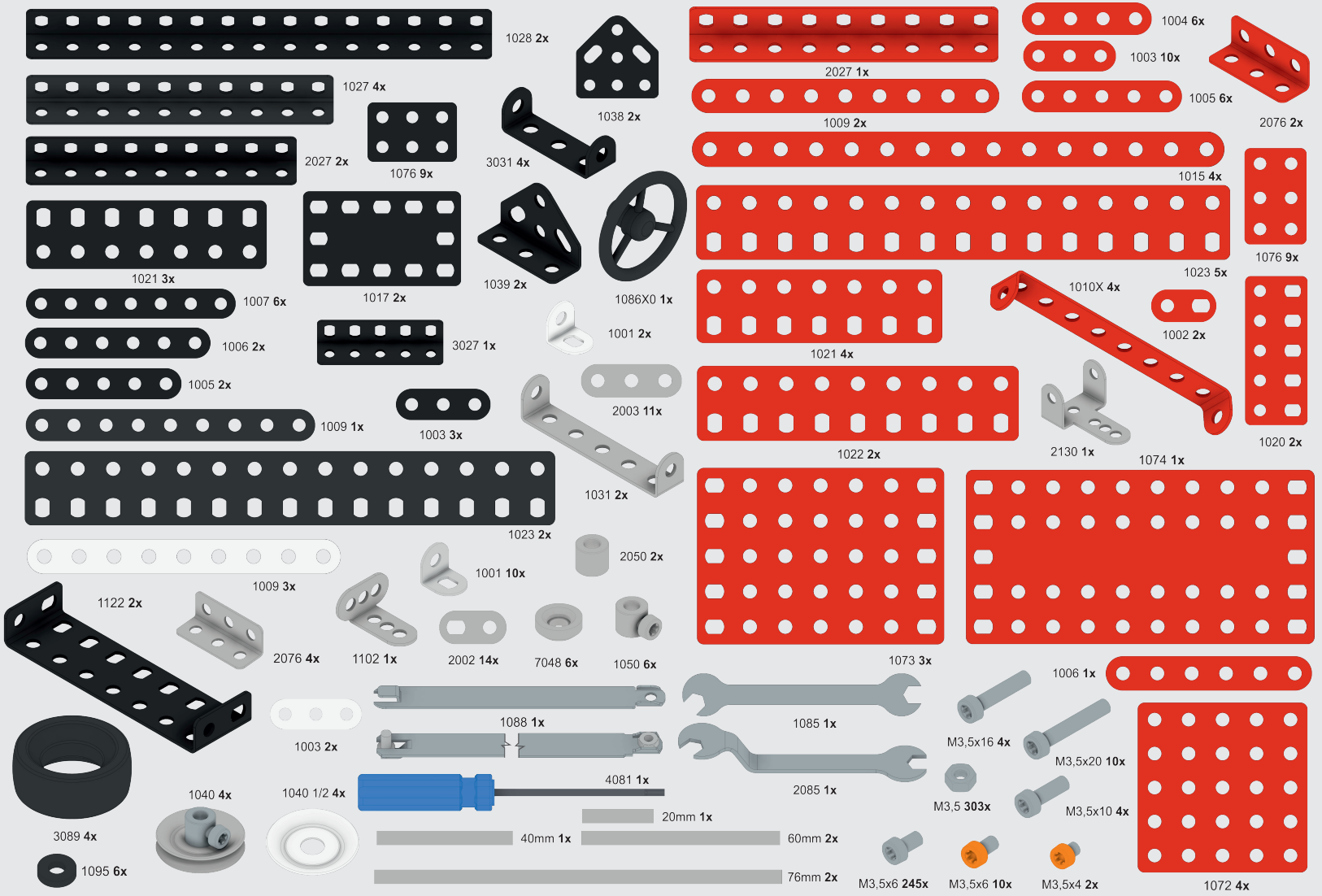
1028 2x
1027 4x
1038 2x
2027 2x
1076 9x
3031 4x
1021 3x
1017 2x
1039 2x
1086X0 1x
1007 6x
1001 2x
1006 2x
3027 1x
1005 2x
2003 11x
1009 1x
1003 3x
1031 2x
1023 2x
1009 3x
1001 10x
2050 2x
1122 2x
2076 4x
1102 1x
2002 14x
7048 6x
1050 6x
1003 2x
1088 1x
1040 4x
1040 1/2 4x
4081 1x
3089 4x
1095 6x
20mm 1x
40mm 1x
60mm 2x
76mm 2x
2027 1x
1004 6x
1003 10x
1005 6x
2076 2x
1009 2x
1015 4x
1076 9x
1023 5x
1010X 4x
1002 2x
1021 4x
1020 2x
1022 2x
2130 1x
1074 1x
1073 3x
1085 1x
1006 1x
M3,5x16 4x
M3,5x20 10x
2085 1x
M3,5 303x
M3,5x10 4x
M3,5x6 245x
M3,5x6 10x
M3,5x4 2x
1072 4x

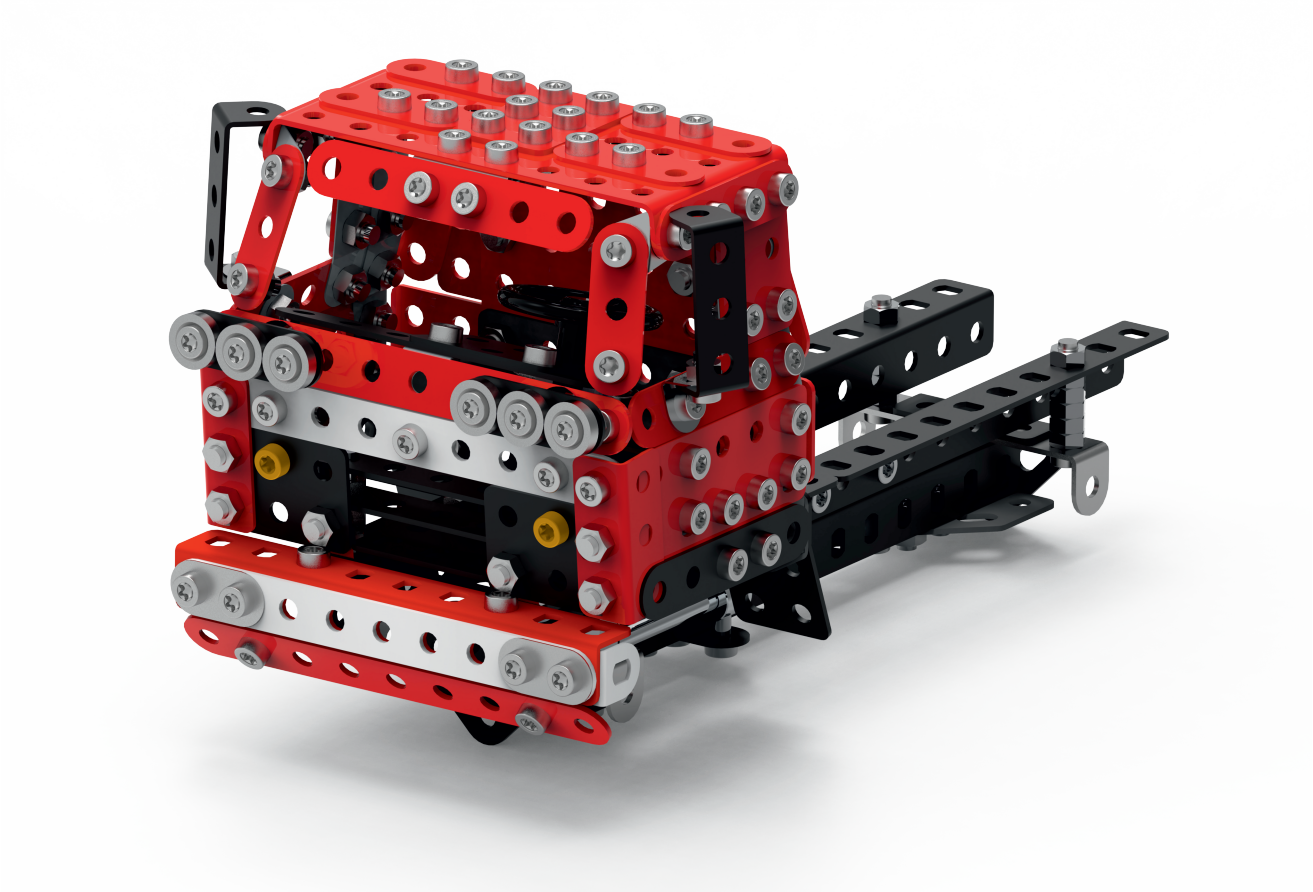

HLAVNÍ ČÁST

MAIN PART - HLAVNÍ ČÁST - HAUPTTEIL - PARTIE PRINCIPALE - PARTE PRINCIPAL - PARTE PRINCIPALE - HLAVNÁ ČASŤ - GŁÓWNYM ELEMENTEM GLAVNI DEL - FŐ RÉSZ - GROOTSTE DEEL - GLAVNI DIO - АСНОЎНАЯ ЧАСТКА - PARTE PRINCIPALĂ - ГЛАВНАЯ ЧАСТЬ

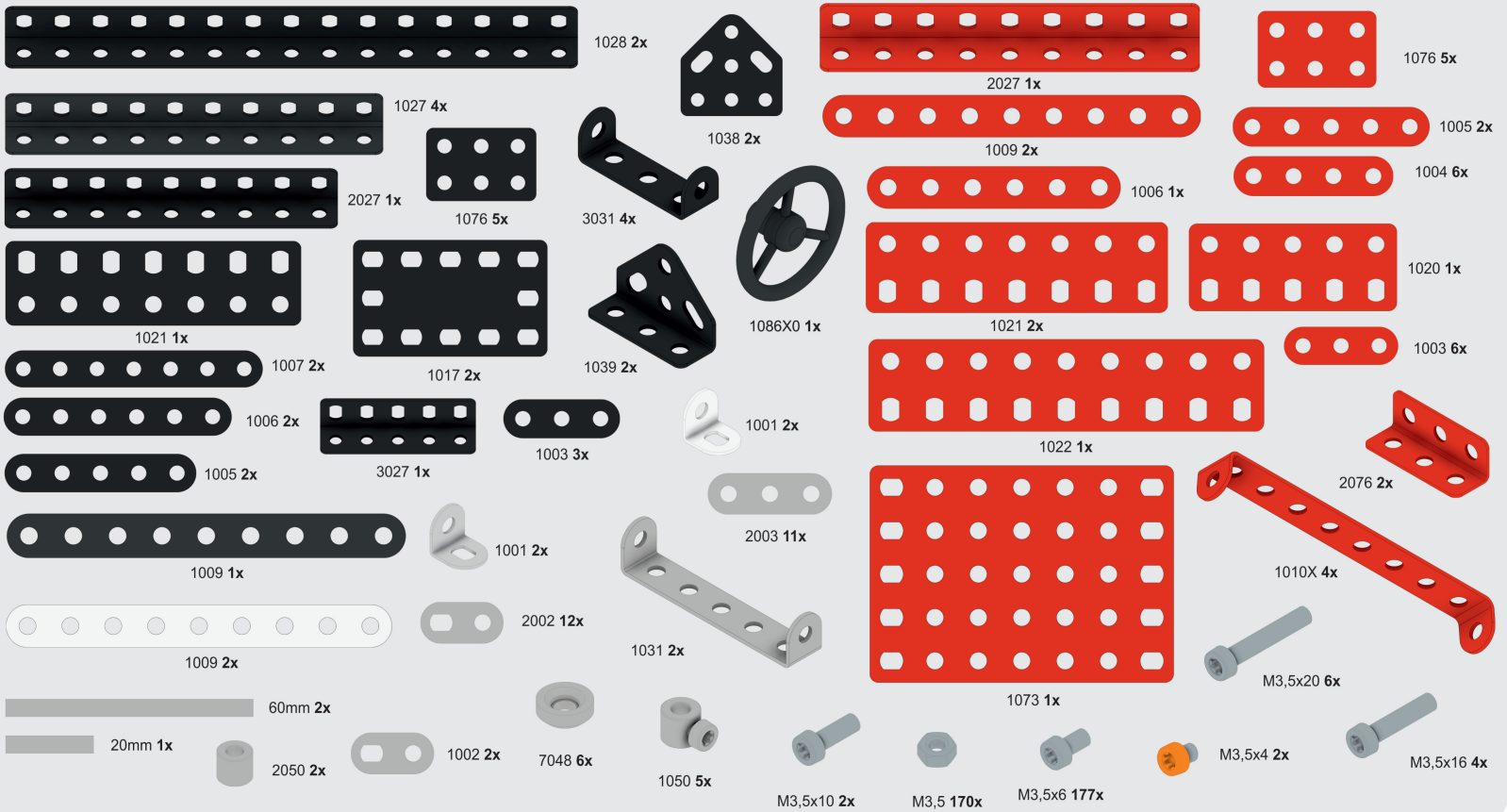
1028 2x
1027 4x
2027 1x
1076 5x
1021 1x
1007 2x
1017 2x
1006 2x
3027 1x
1003 3x
1005 2x
1009 1x
1001 2x
1009 2x
2002 12x
60mm 2x
20mm 1x
2050 2x
1002 2x
7048 6x
1038 2x
3031 4x
1039 2x
1086X0 1x
1001 2x
2003 11x
1031 2x
1050 5x
2027 1x
1009 2x
1006 1x
1021 2x
1022 1x
1073 1x
M3,5x10 2x
M3,5 170x
M3,5x6 177x
1076 5x
1005 2x
1004 6x
1020 1x
1003 6x
2076 2x
1010X 4x
M3,5x20 6x
M3,5x4 2x
M3,5x16 4x

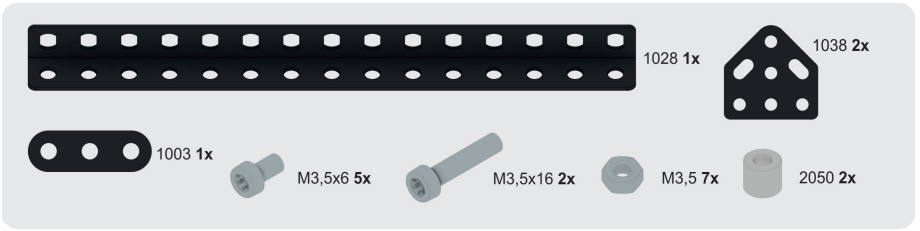
1028 1x
1038 2x
1003 1x
M3,5x6 5x
M3,5x16 2x
M3,5 7x
2050 2x

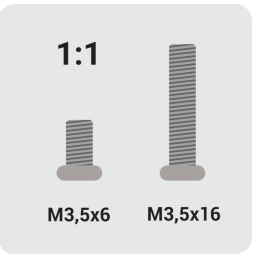
1:1
M3,5x6
M3,5x16

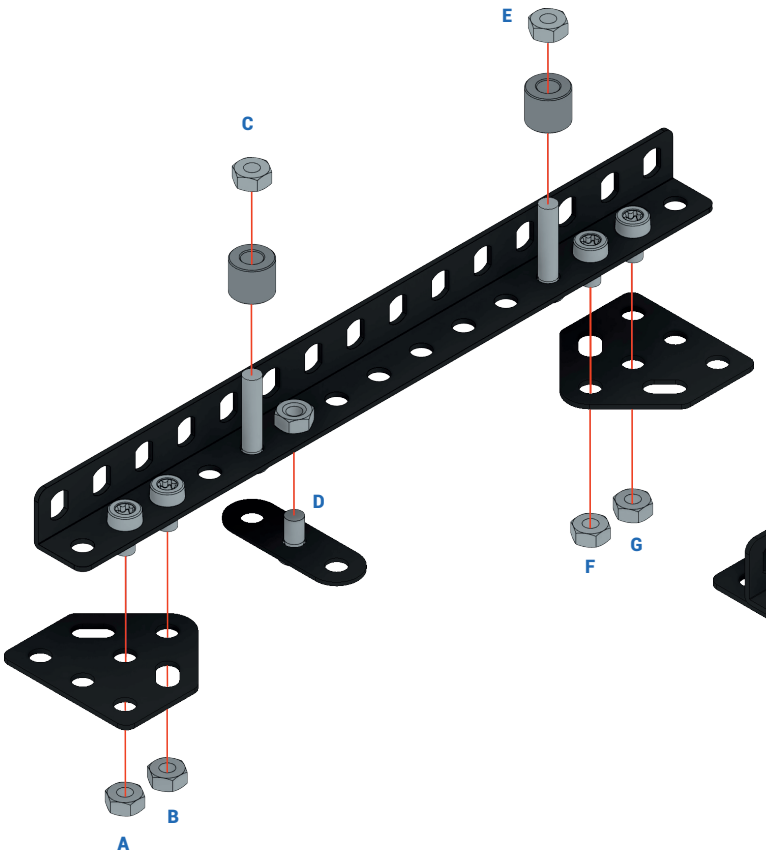
E
C
D
F
G
A
B

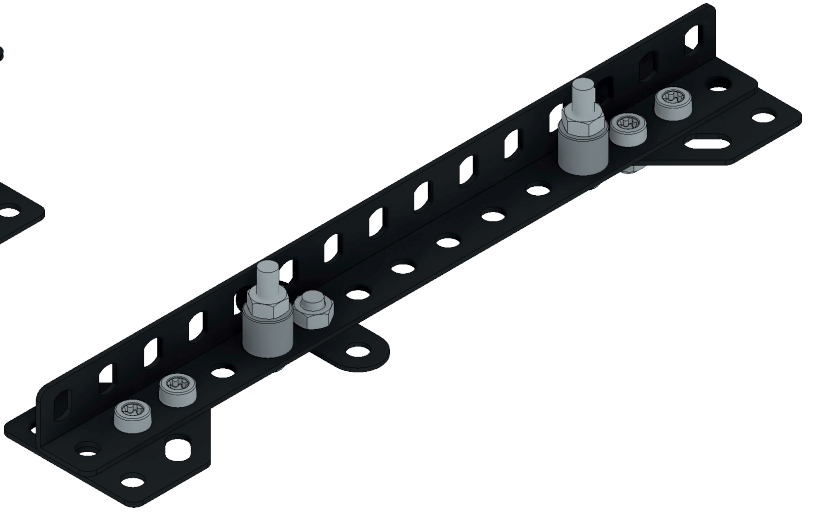

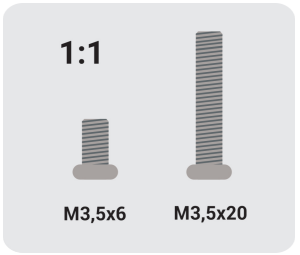
1:1
M3,5x6
M3,5x20

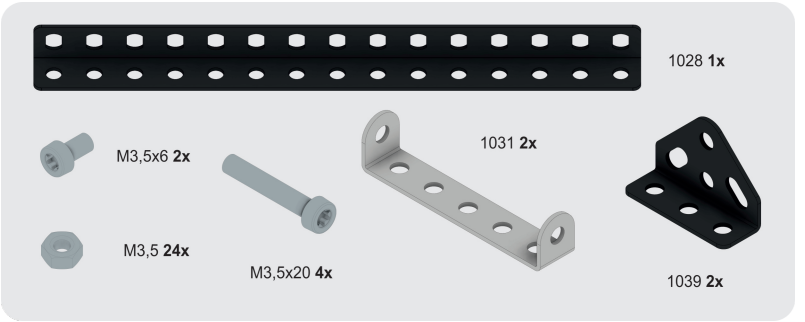
1028 1x
M3,5x6 2x
M3,5 24x
M3,5x20 4x
1031 2x
1039 2x

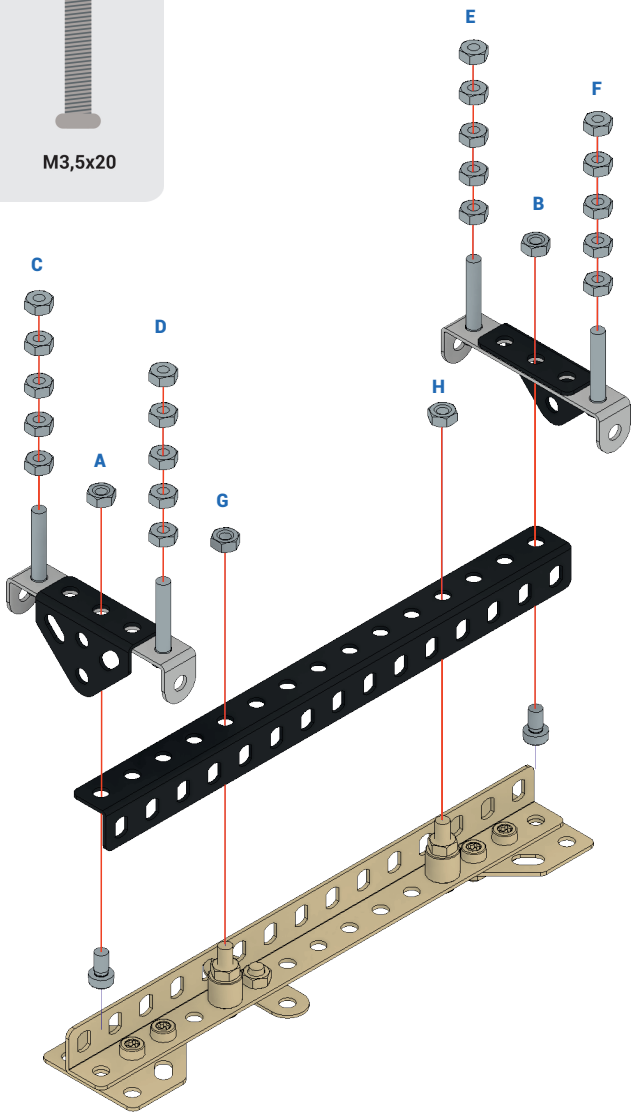
E
F
B
C
D
H
A
G

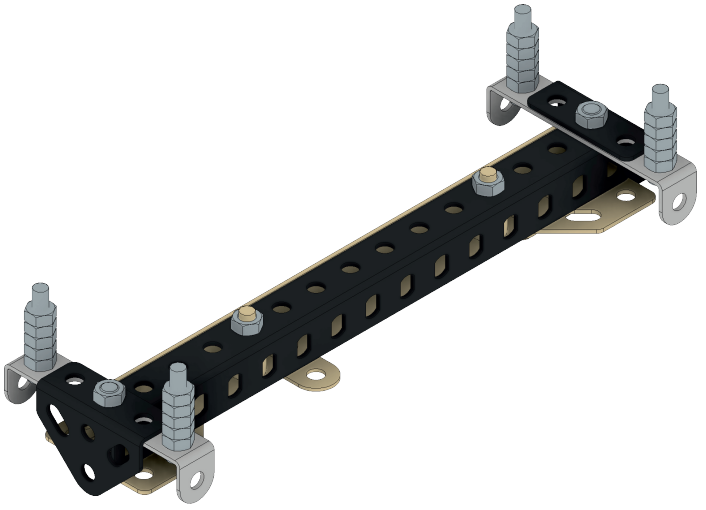

1:1 M3,5x6

1027 **4x**

M3,5x6 **8x**

1006 **2x**

M3,5 **8x**

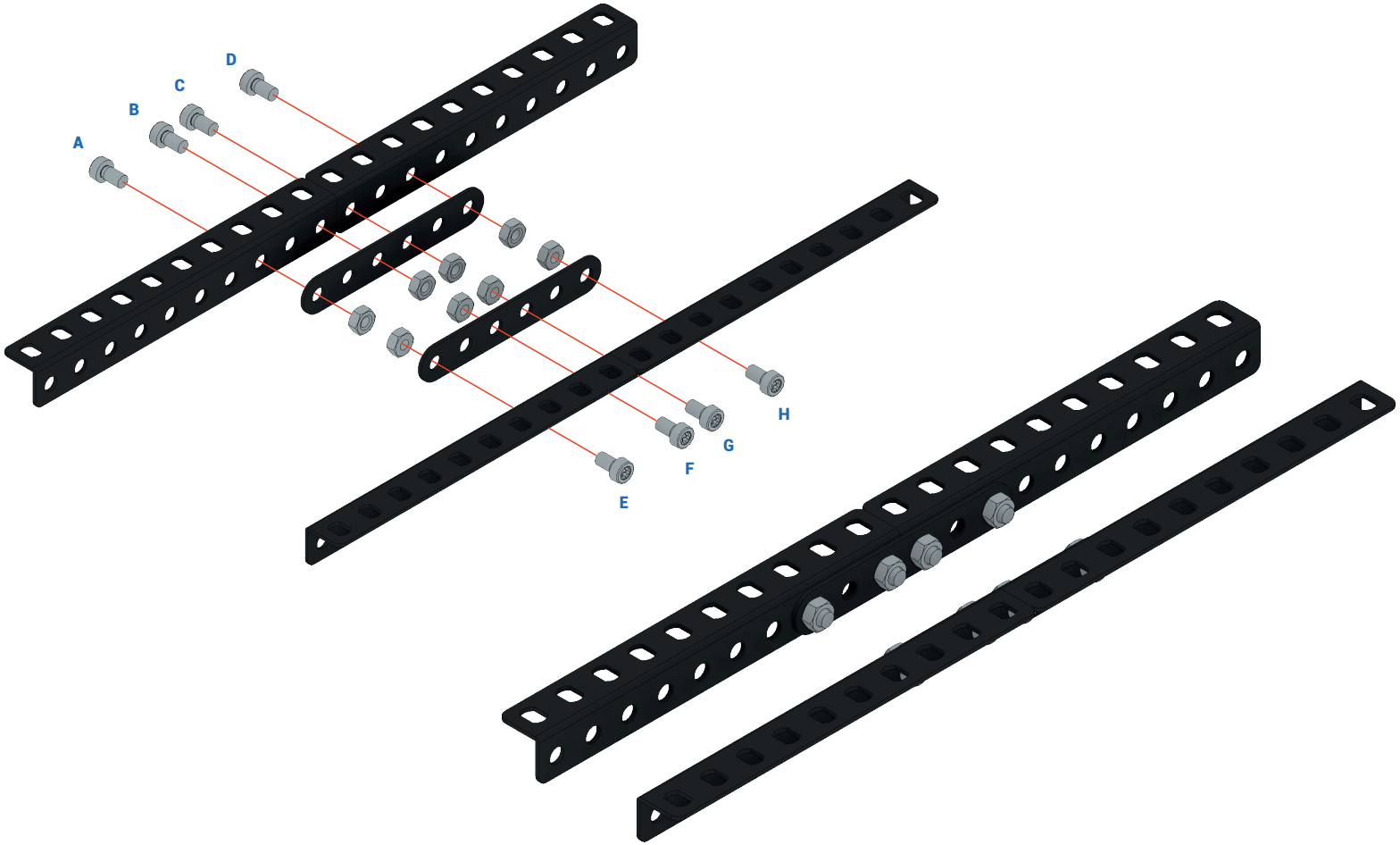

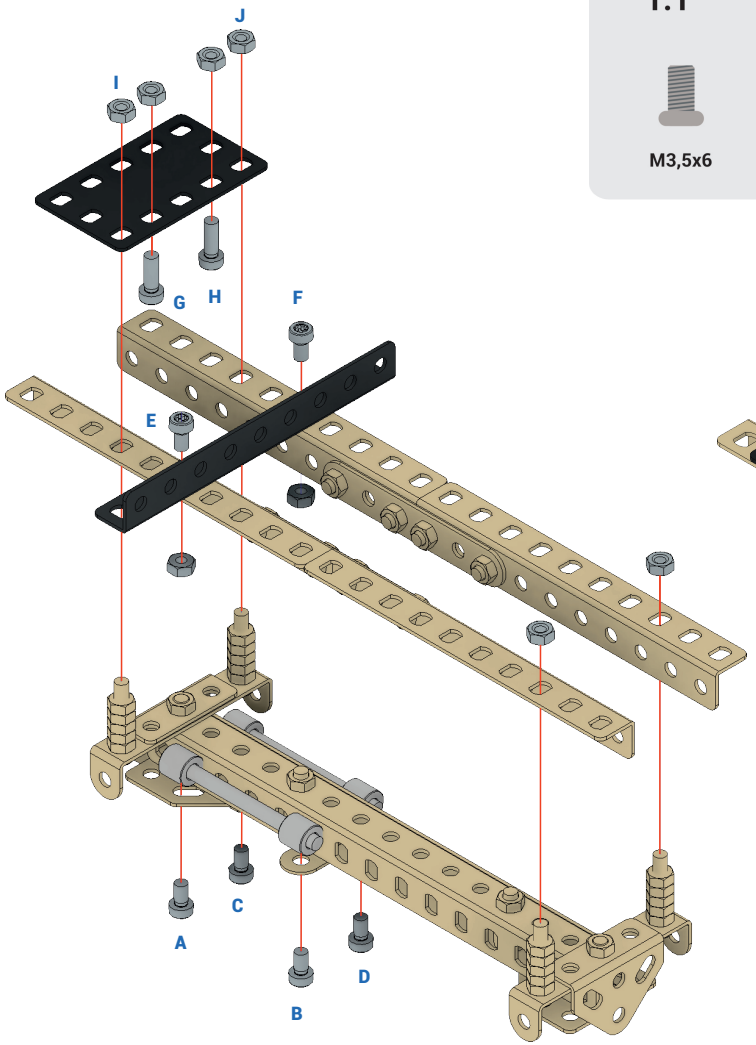

1:1

M3,5x6 M3,5x10



2027 **1x**



1050 **4x**



1017 **1x**



M3,5x10 **2x**



M3,5 **8x**



M3,5x6 **2x**

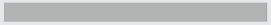

60mm **2x**

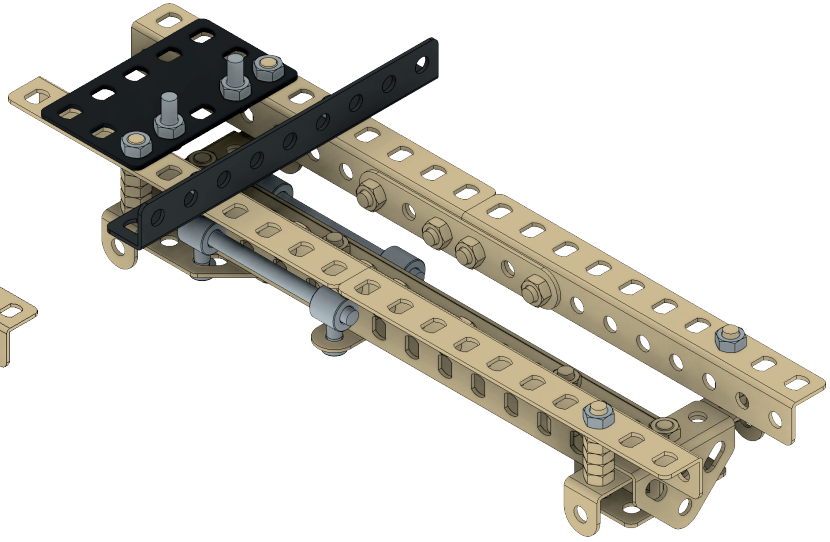

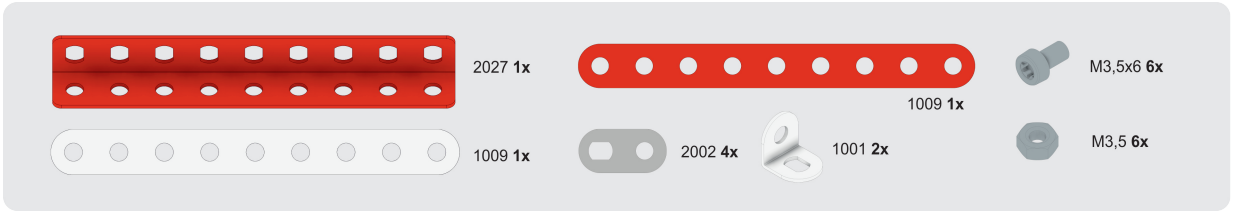
2027 1x
1009 1x
1009 1x
2002 4x
1001 2x
M3,5x6 6x
M3,5 6x

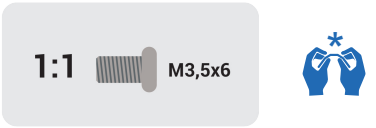
1:1
M3,5x6

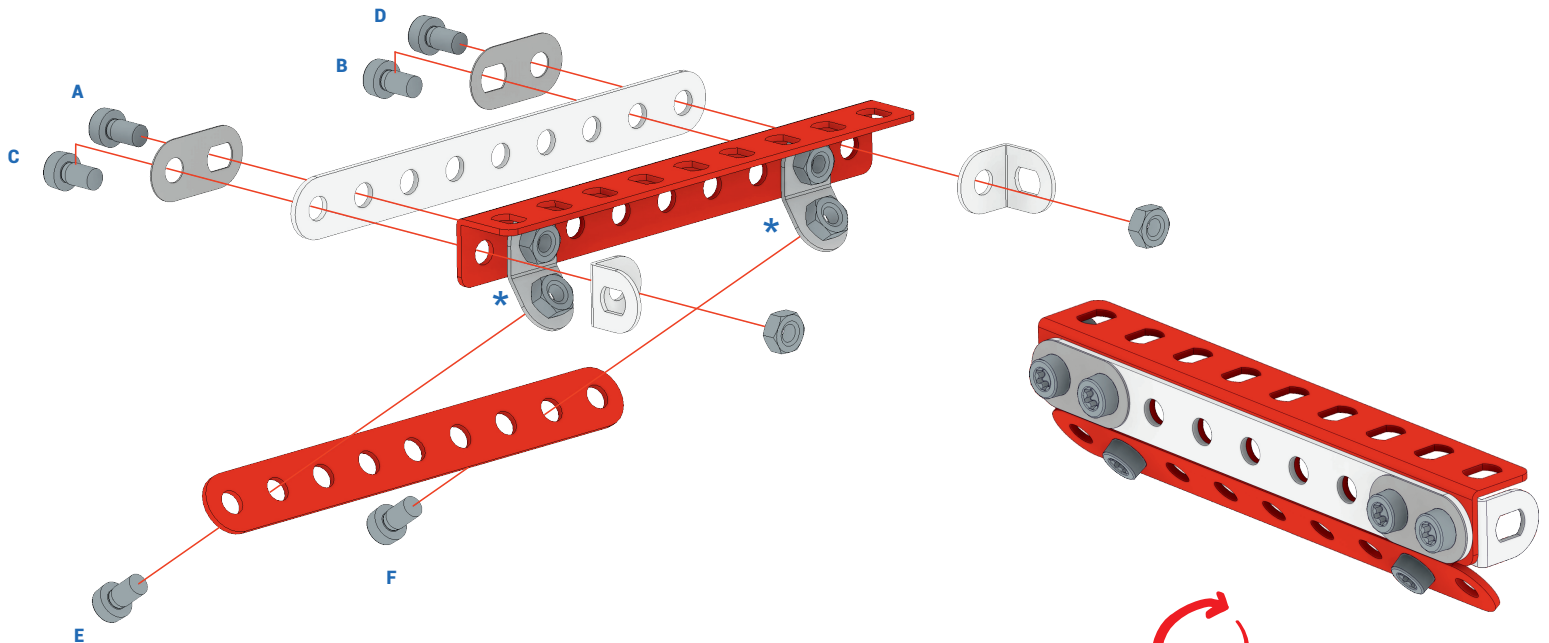
A
B
C
D
E
F
*
*

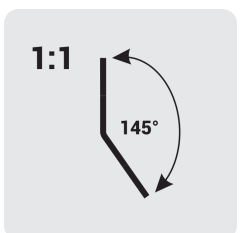
1:1
145°



1017 **1x**



M3,5x6 **2x**



M3,5 **4x**

1:1 

M3,5x6

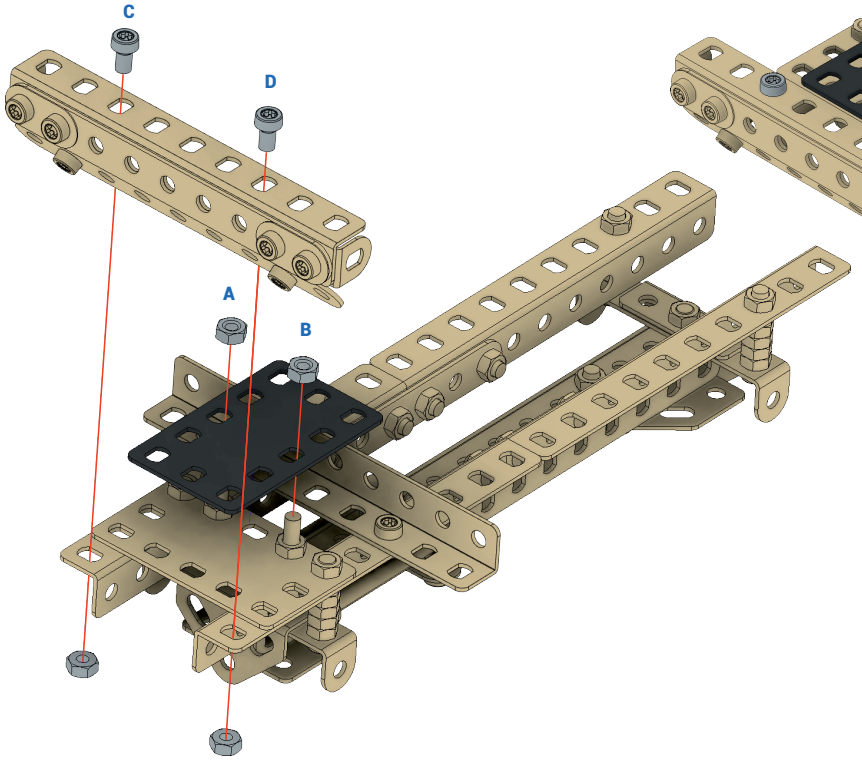

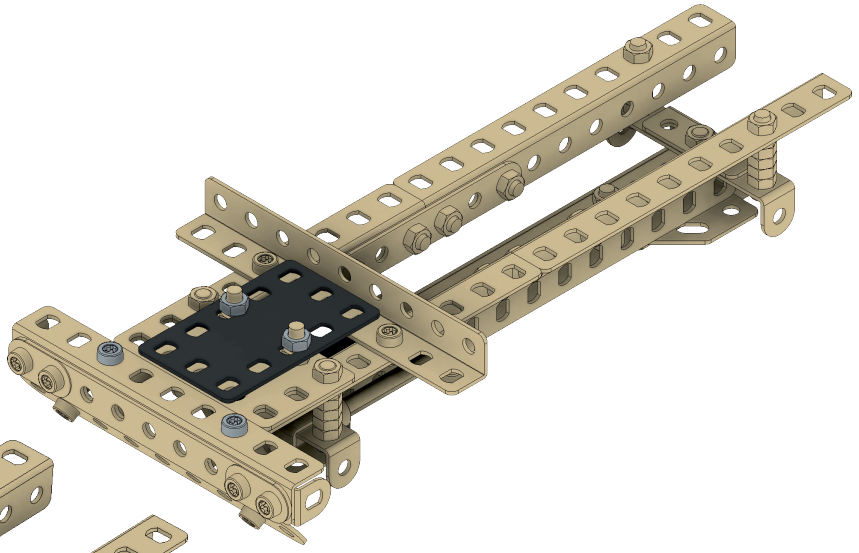


2076 2x
1076 2x
1001 2x
M3,5x6 6x
M3,5 8x
2003 2x
M3,5x4 2x

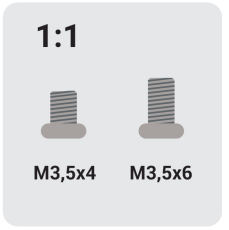
1:1
M3,5x4
M3,5x6



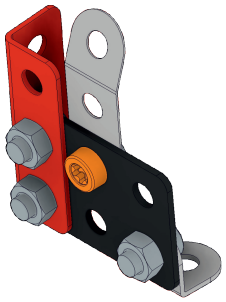

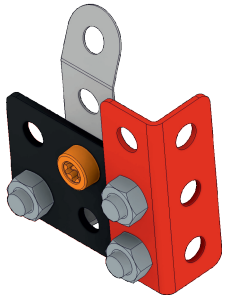

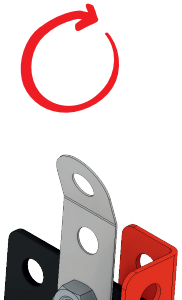

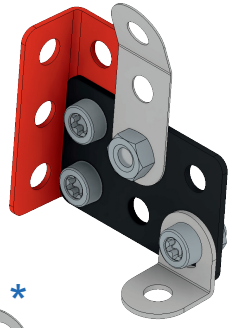



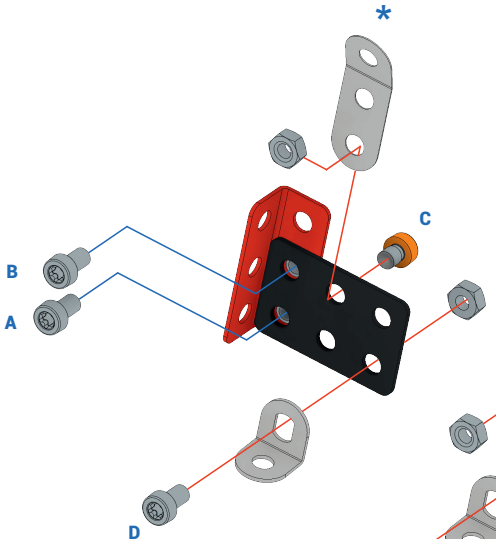
*
A
B
C
D

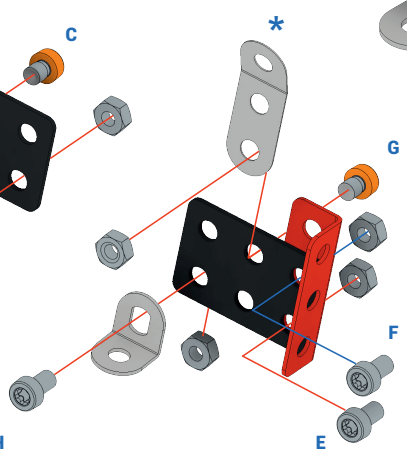
*
E
F
G
H

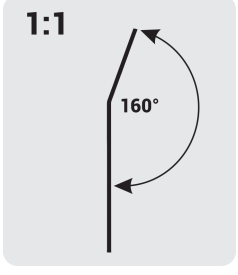
1:1
160°

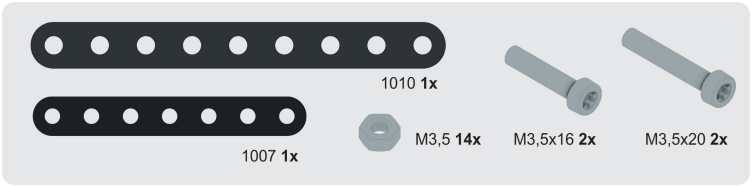
1010 1x
1007 1x
M3,5 14x
M3,5x16 2x
M3,5x20 2x

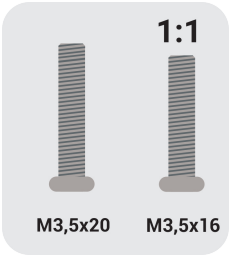
1:1
M3,5x20
M3,5x16

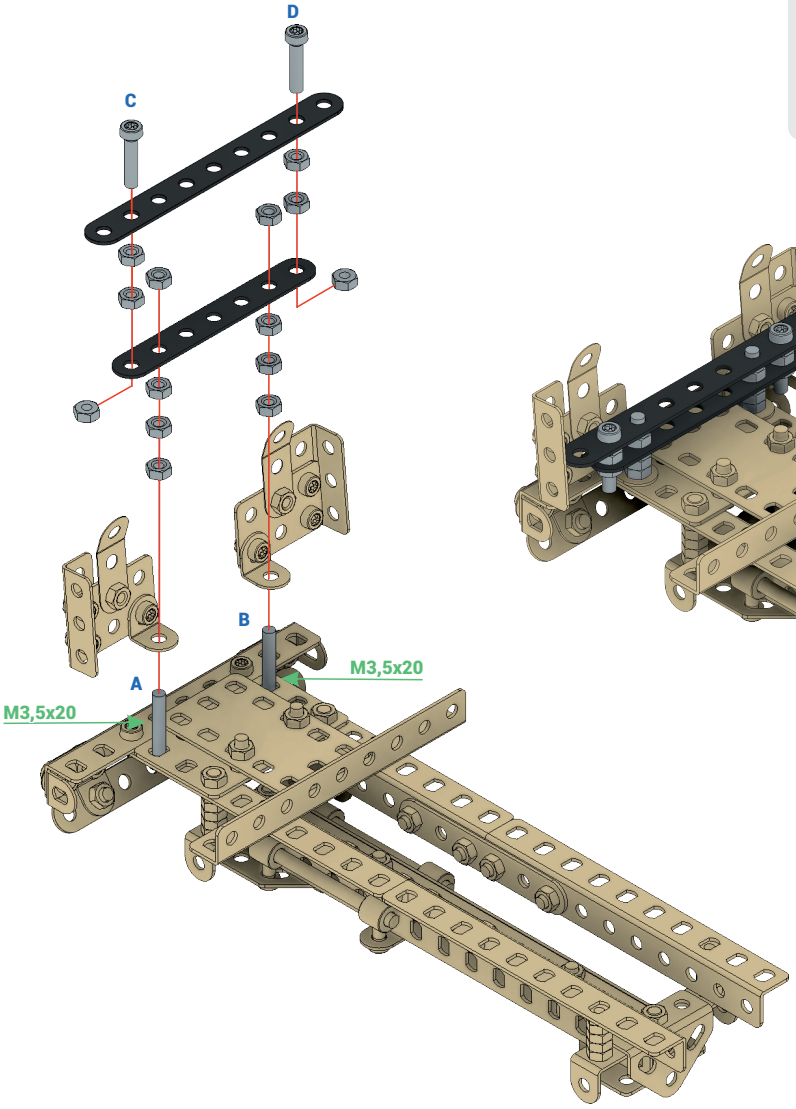
D
C
B
A
M3,5x20
M3,5x20

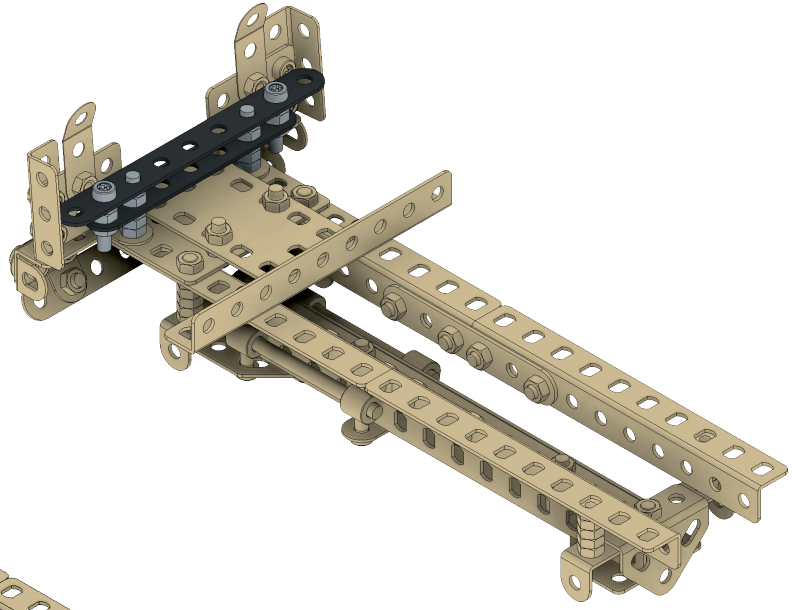

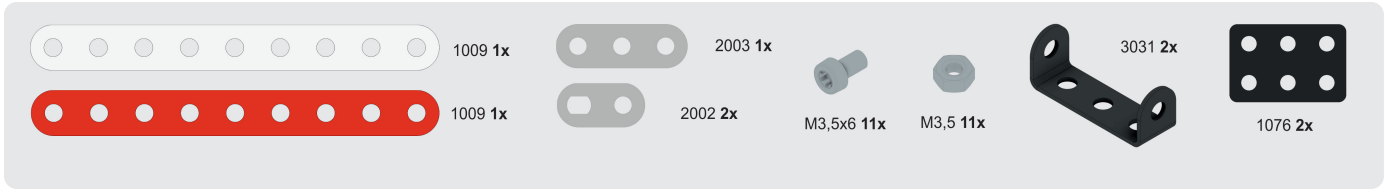
1009 1x
1009 1x
2003 1x
2002 2x
M3,5x6 11x
M3,5 11x
3031 2x
1076 2x


1:1
M3,5x6

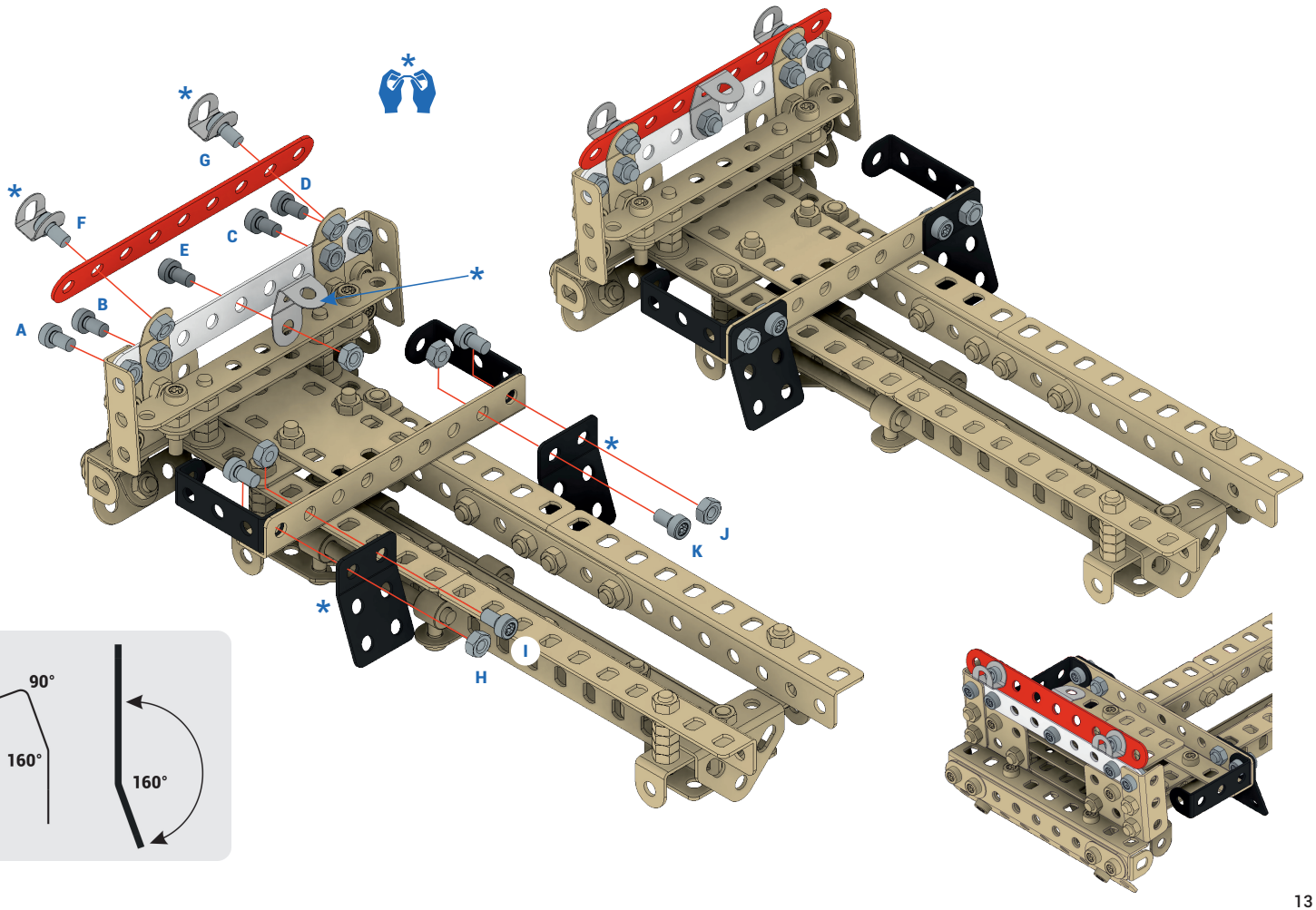
A
B
C
D
E
F
G
H
I
J
K

1:1
90°
100°
90°
160°
160°

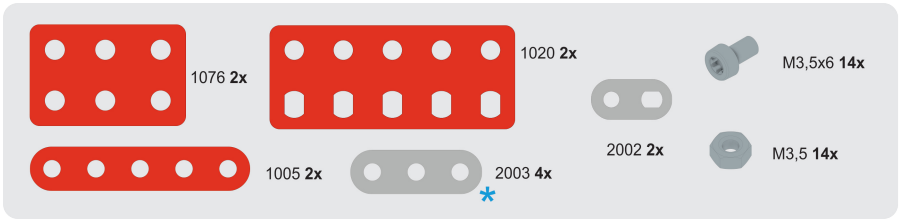
1076 2x
1020 2x
M3,5x6 14x
2002 2x
1005 2x
2003 4x
M3,5 14x


1:1
M3,5x6

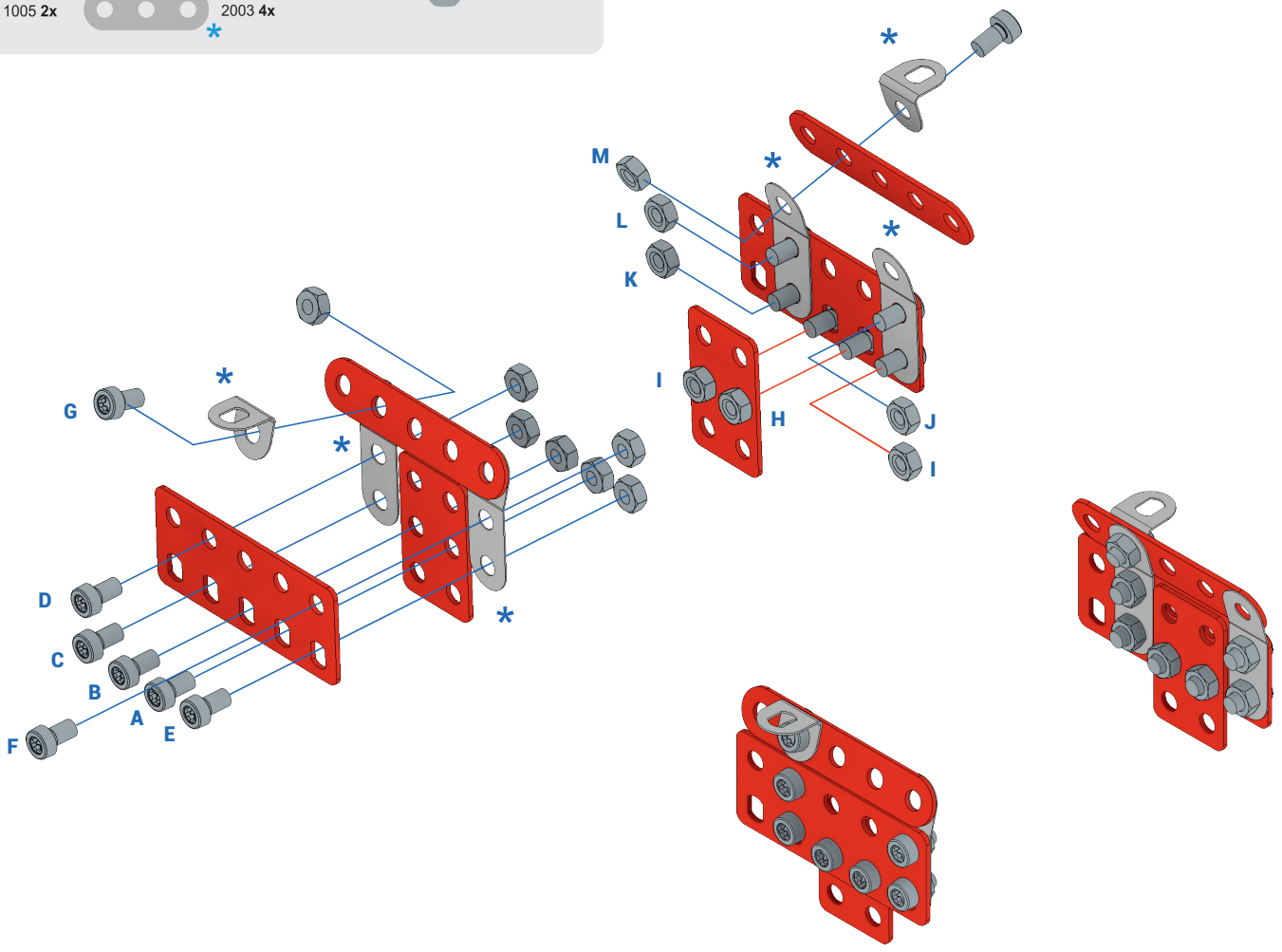
M
L
K
I
H
J
I
G
D
C
B
A
E
F

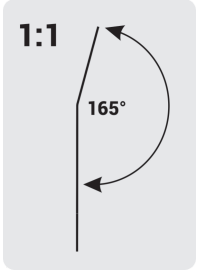
1:1
165°

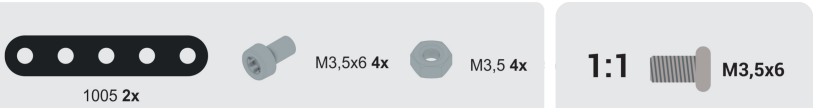
1005 2x
M3,5x6 4x
M3,5 4x

1:1
M3,5x6

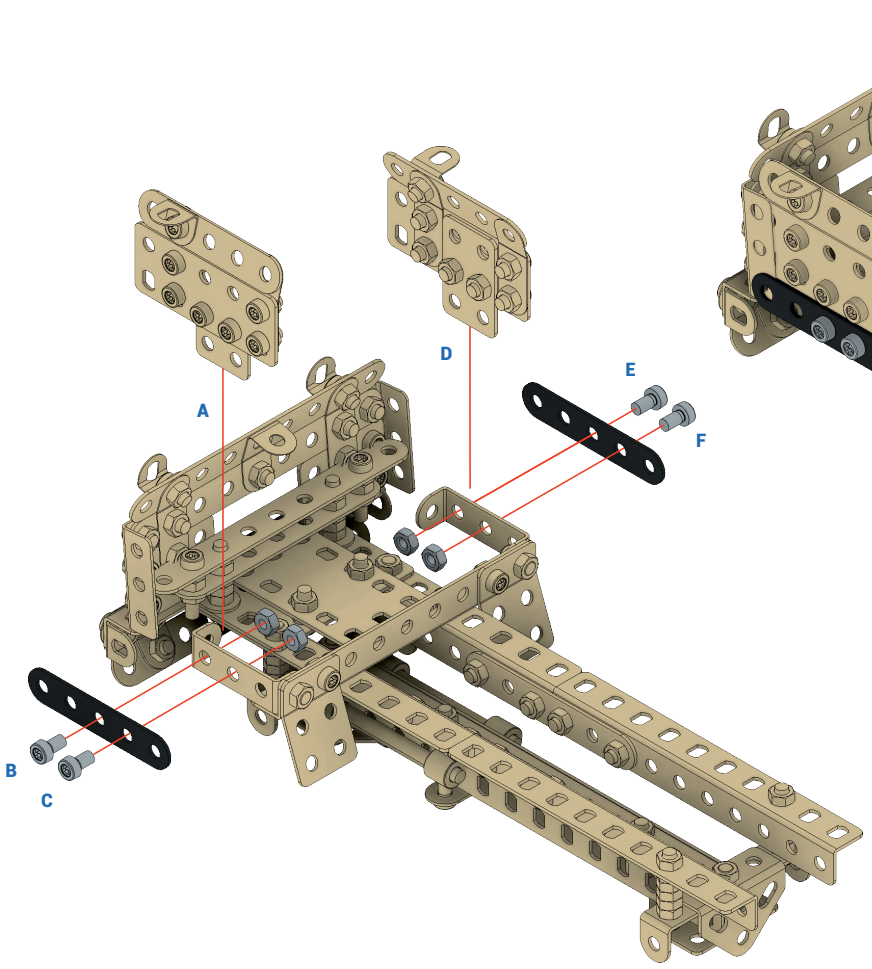
A
B
C
D
E
F

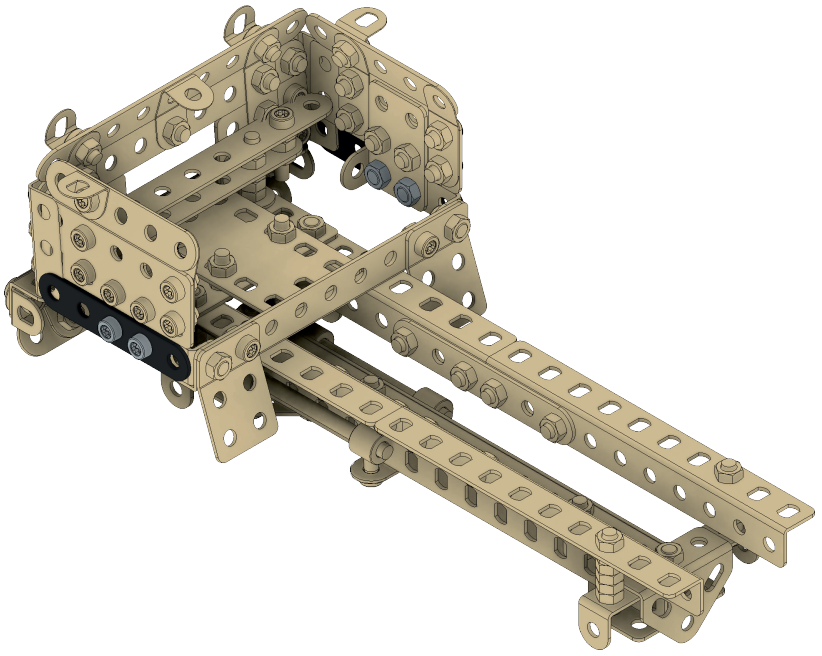

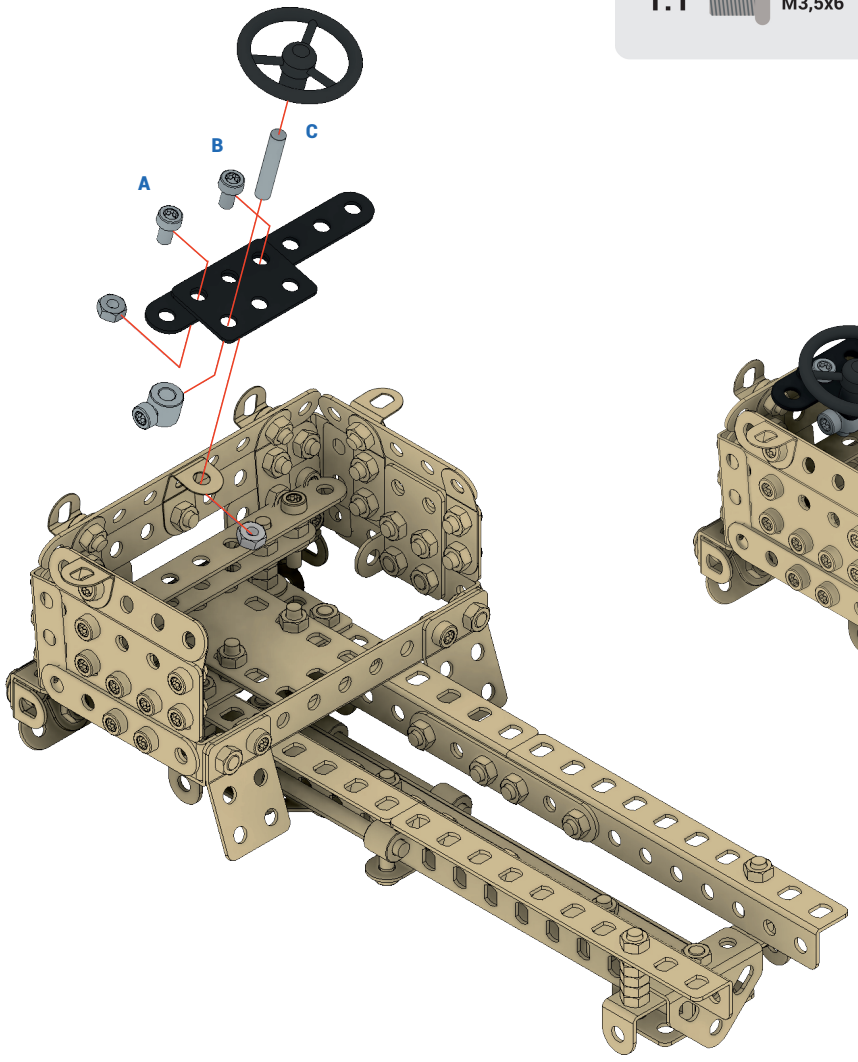

1:1 M3,5x6

1007 **1x**

M3,5x6 **2x**

M3,5 **2x**

1076 **1x**

1050 **1x**

1086X0 **1x**

20mm **1x**

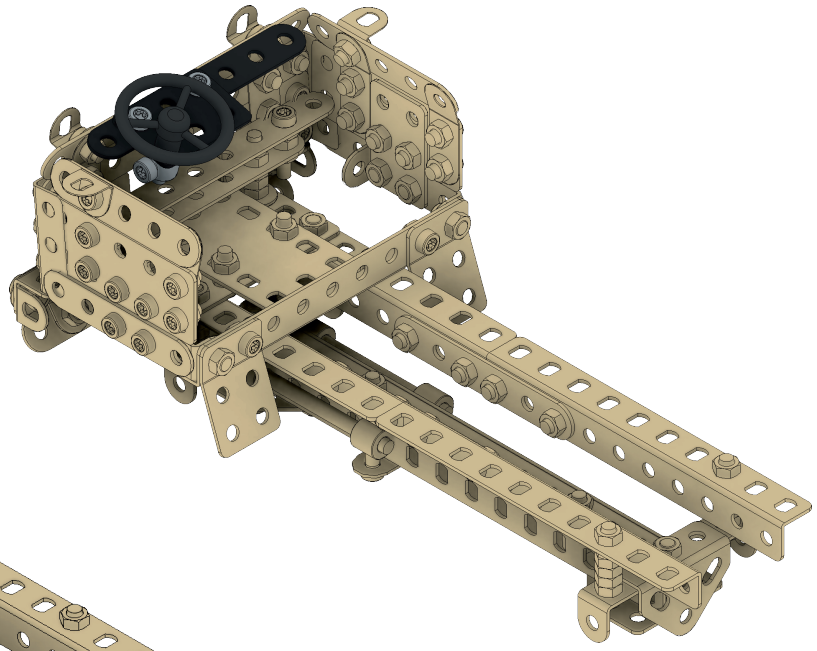

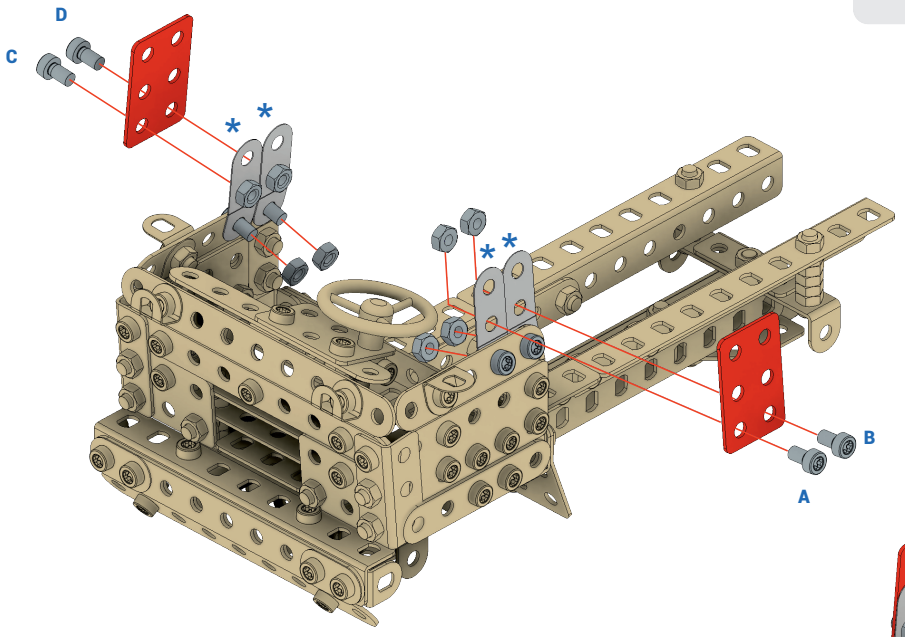
D
C
B
A

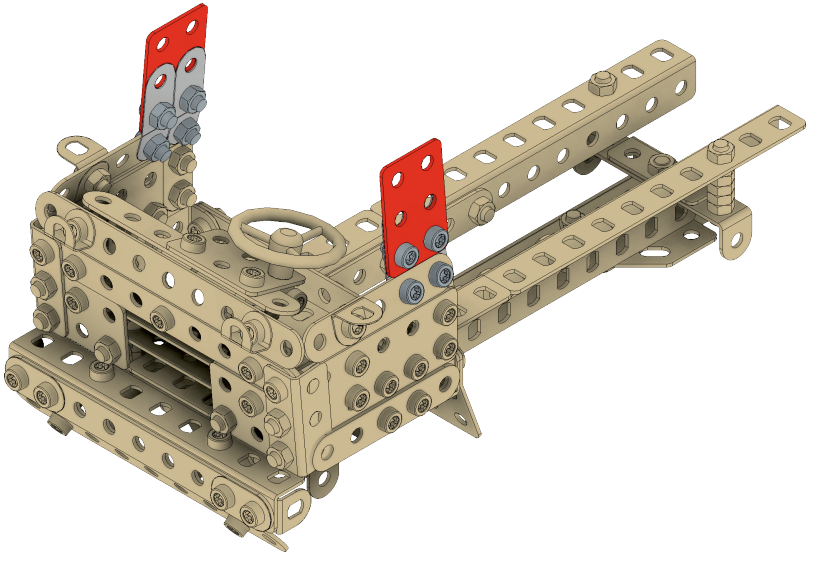

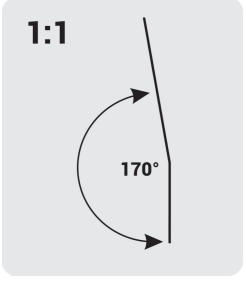
1:1
170°

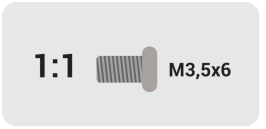
1:1
M3,5x6

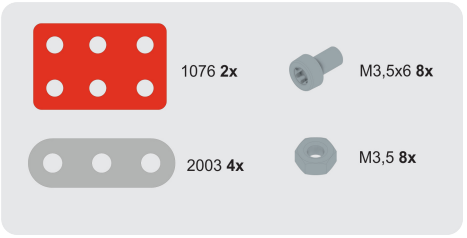
1076 2x
M3,5x6 8x
2003 4x
M3,5 8x

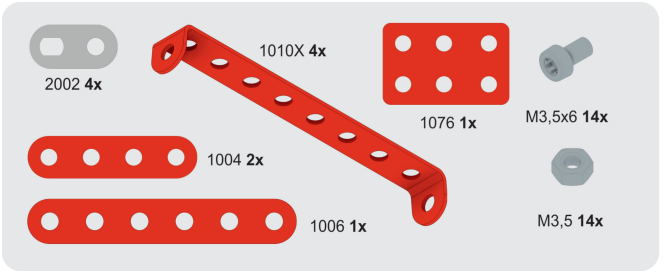
2002 4x
1010X 4x
1076 1x
M3,5x6 14x
1004 2x
1006 1x
M3,5 14x


1:1
M3,5x6

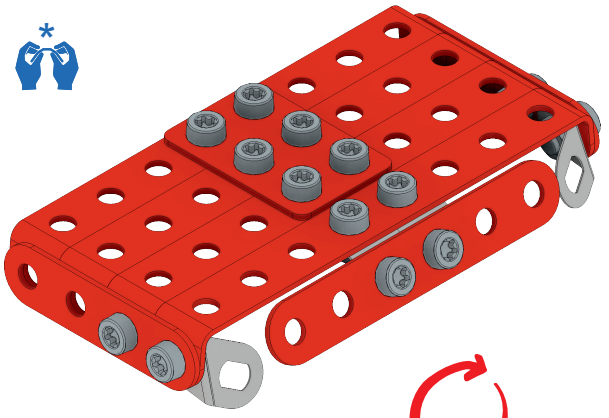

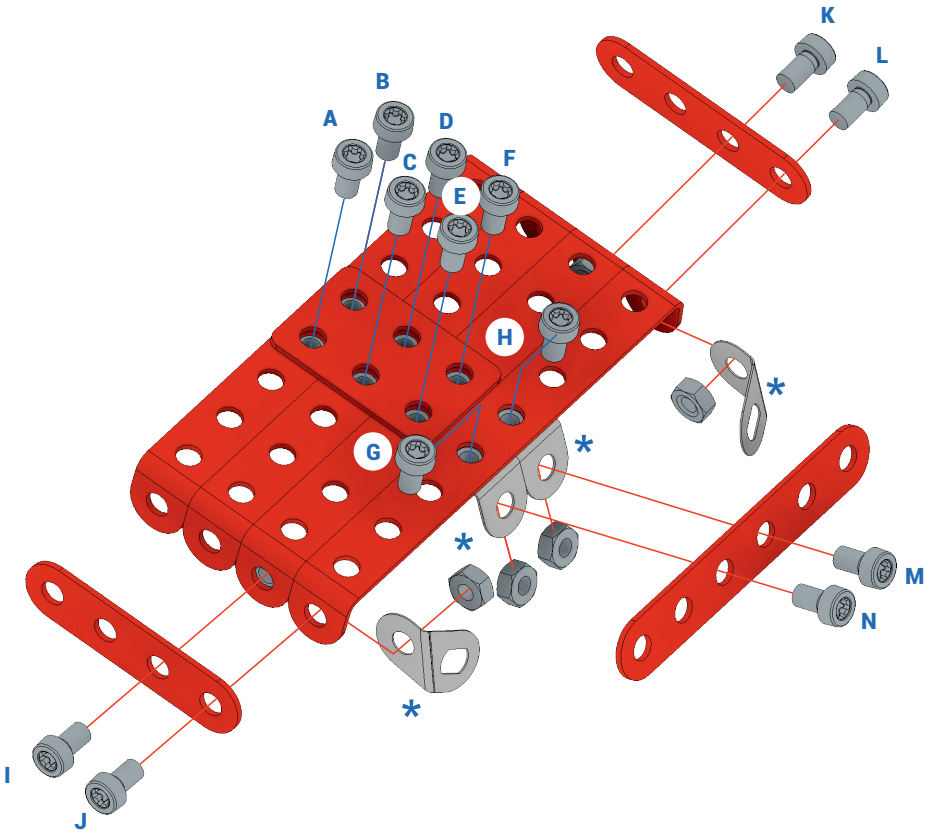
A
B
C
D
E
F
G
H
I
J
K
L
M
N
*
*
*
*



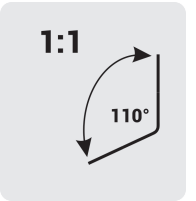
1:1
110°

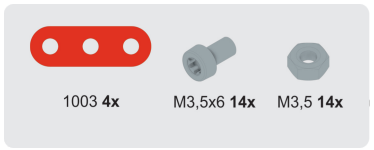
1003 4x
M3,5x6 14x
M3,5 14x

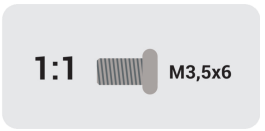
1:1
M3,5x6

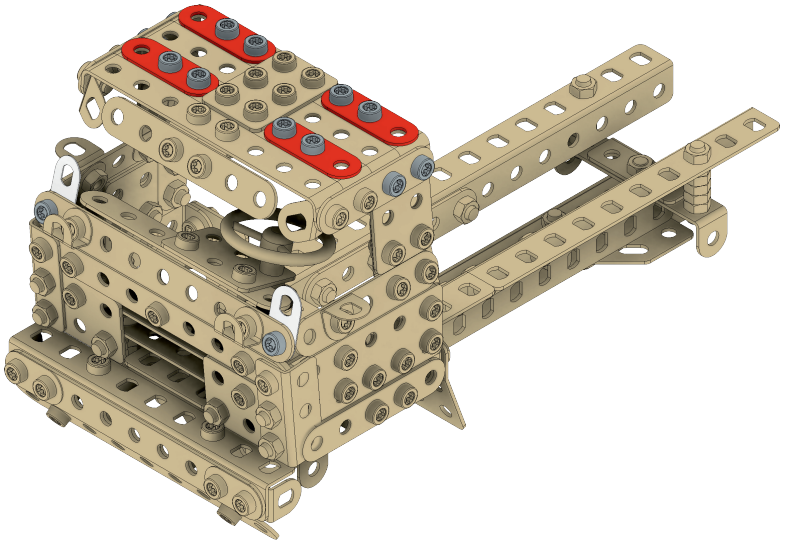

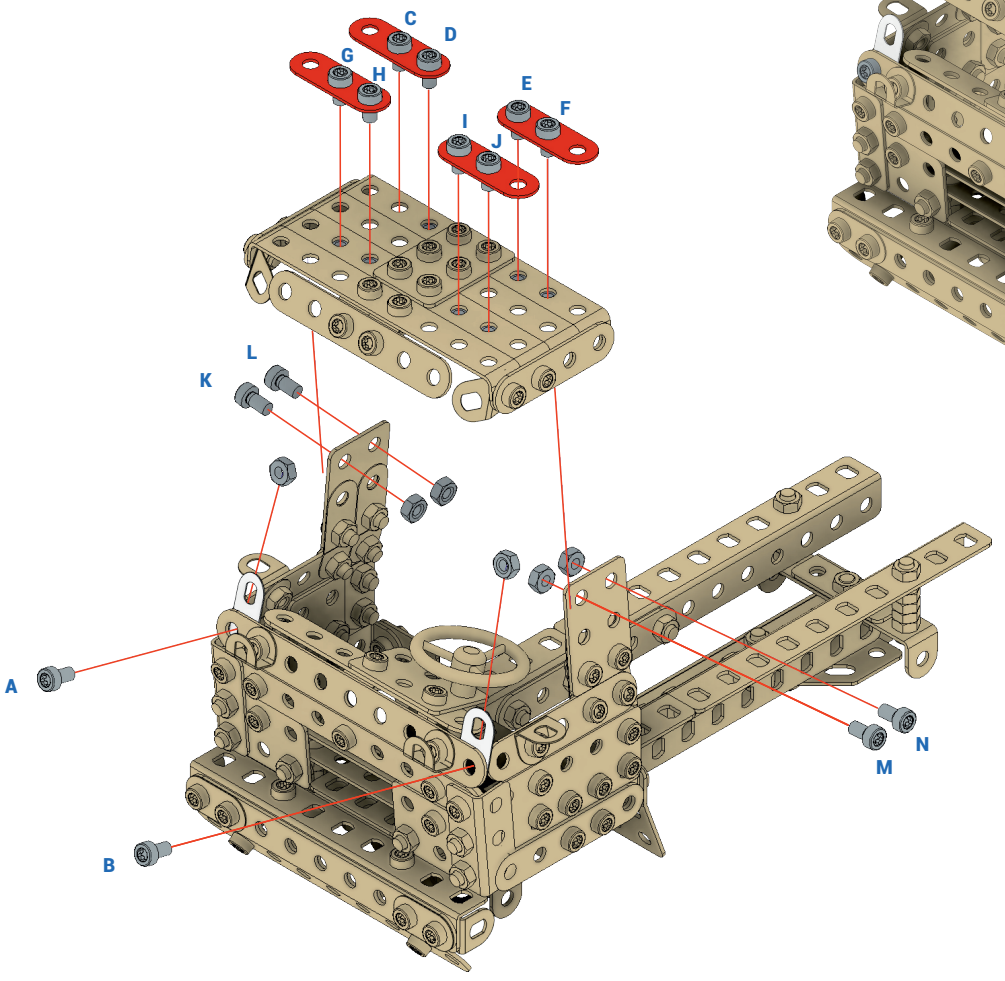
A
B
C
D
E
F
G
H
I
J
K
L
M
N

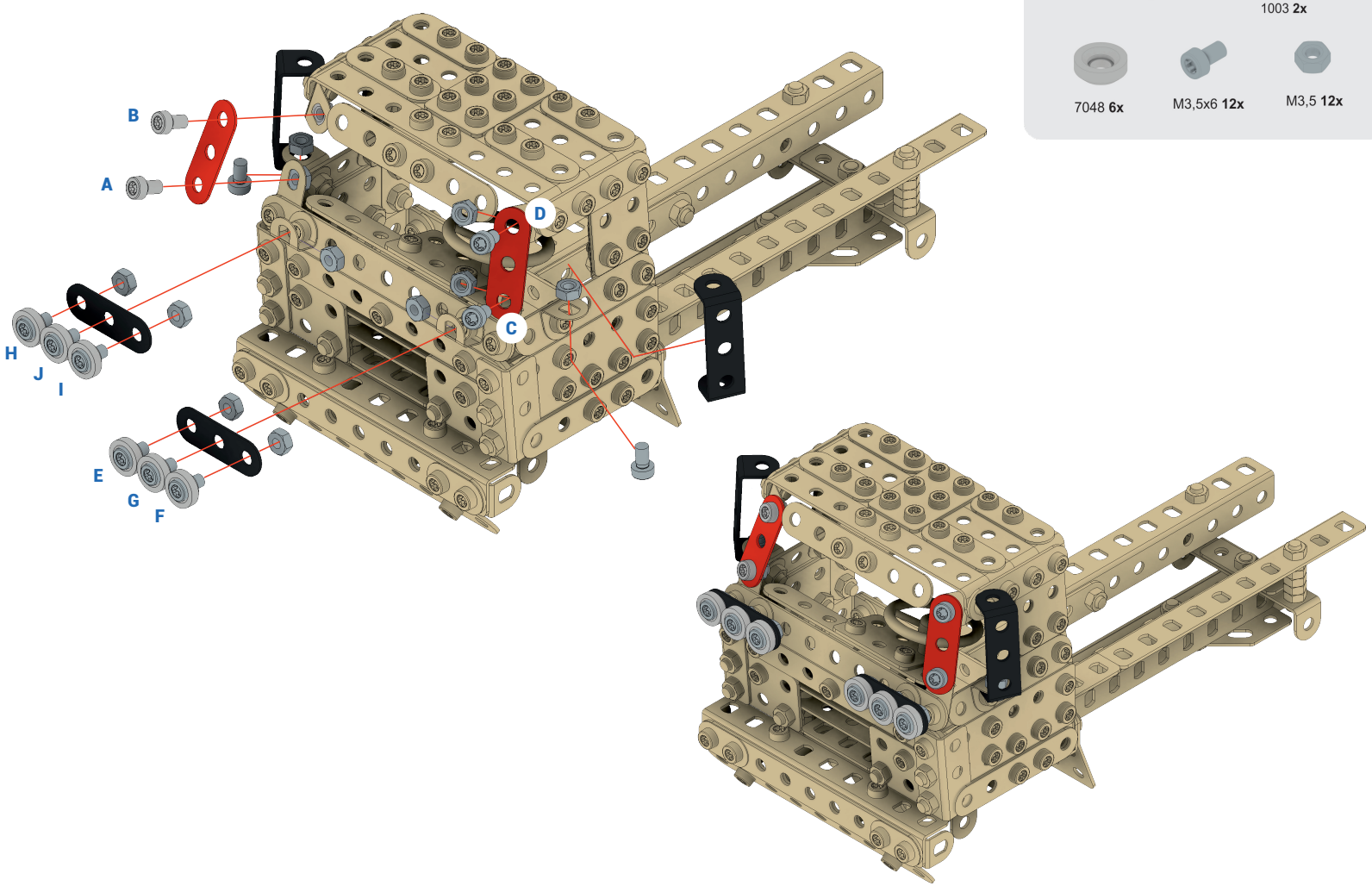
1:1
M3,5x6
3031 2x
1003 2x
1003 2x
7048 6x
M3,5x6 12x
M3,5 12x
B
A
D
C
H
J
I
E
G
F

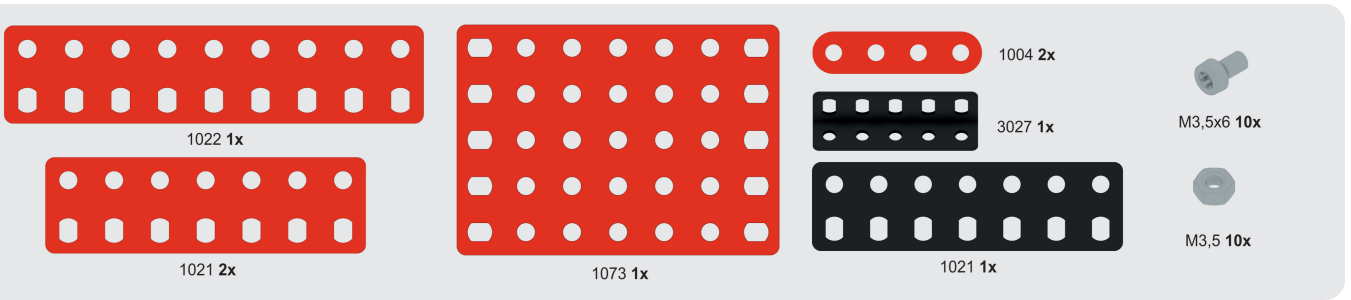
1022 1x
1021 2x
1073 1x
1004 2x
3027 1x
1021 1x
M3,5x6 10x
M3,5 10x

1:1 M3,5x6

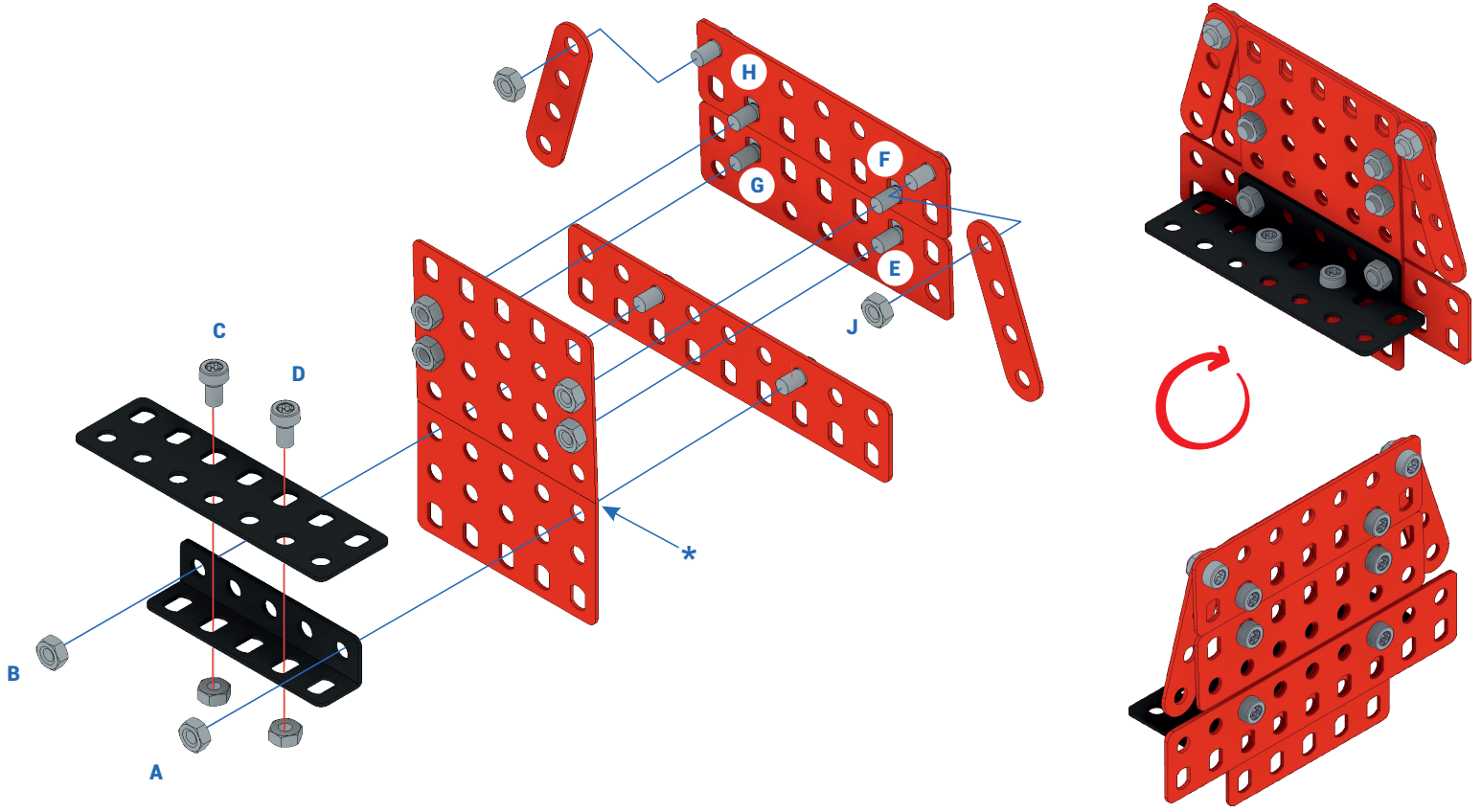
H
F
G
E
J
C
D
B
A
*

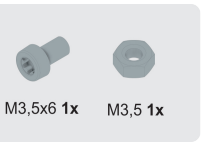
M3,5x6 1x
M3,5 1x


1:1
M3,5x6

A

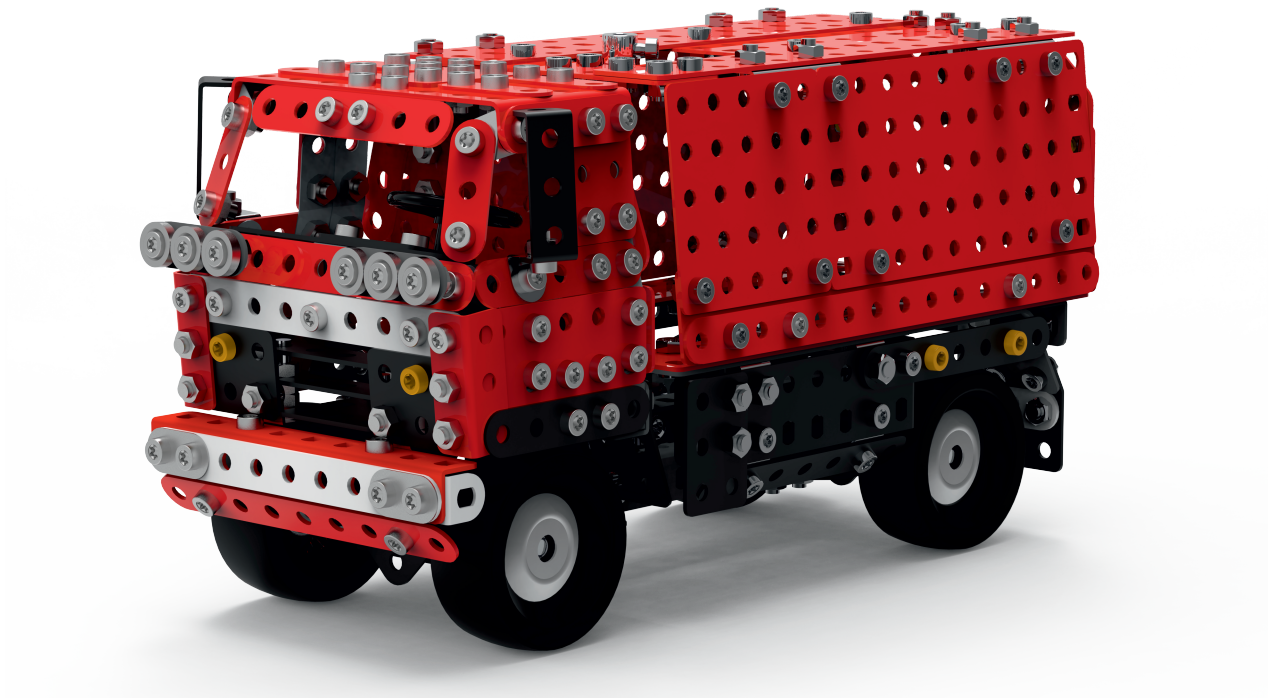

VARIANTA A

VARIANT A - VARIANTA A - VARIANTE A - VARIANTE A - VARIANTE A - VARIANTE A - VARIANTA A - WARIANT A - RAZLIČICA A - VÁLTOZAT A - VARIANT A - VARIJANTA A ВАРЫЯНТ A - VARIANTA A -ВАРИАНТ A

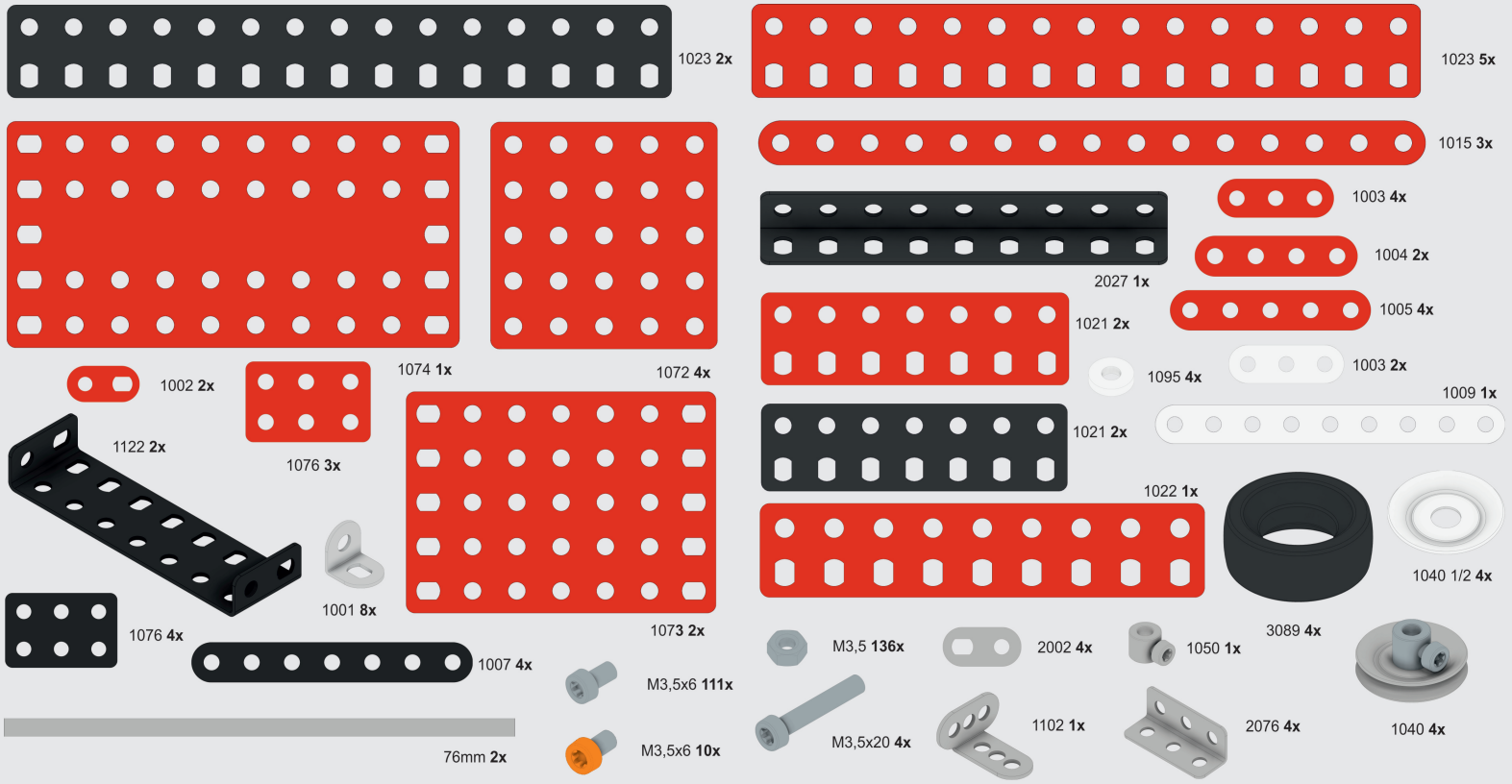
1023 2x
1023 5x
1074 1x
1072 4x
1015 3x
1003 4x
2027 1x
1004 2x
1021 2x
1005 4x
1002 2x
1095 4x
1003 2x
1009 1x
1122 2x
1076 3x
1021 2x
1022 1x
1001 8x
1040 1/2 4x
1076 4x
1073 2x
3089 4x
1007 4x
M3,5 136x
2002 4x
1050 1x
M3,5x6 111x
M3,5x20 4x
1102 1x
2076 4x
1040 4x
76mm 2x
M3,5x6 10x

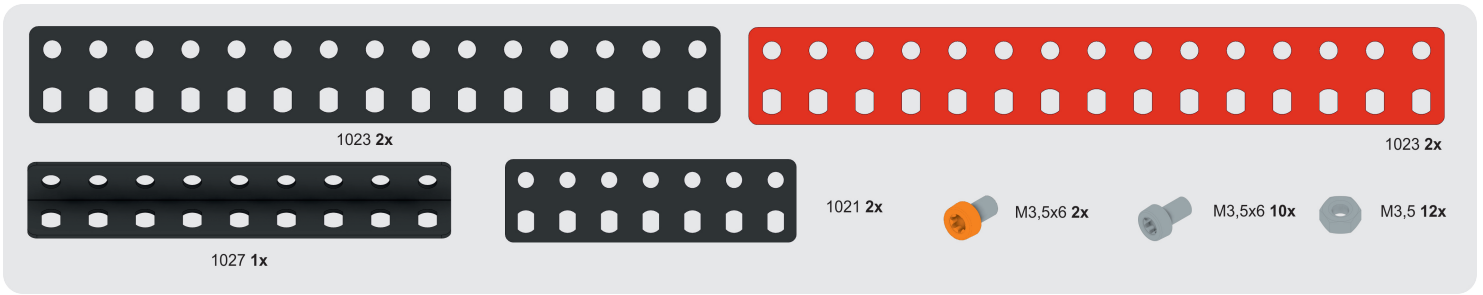
1023 2x
1023 2x
1027 1x
1021 2x
M3,5x6 2x
M3,5x6 10x
M3,5 12x


1:1
M3,5x6

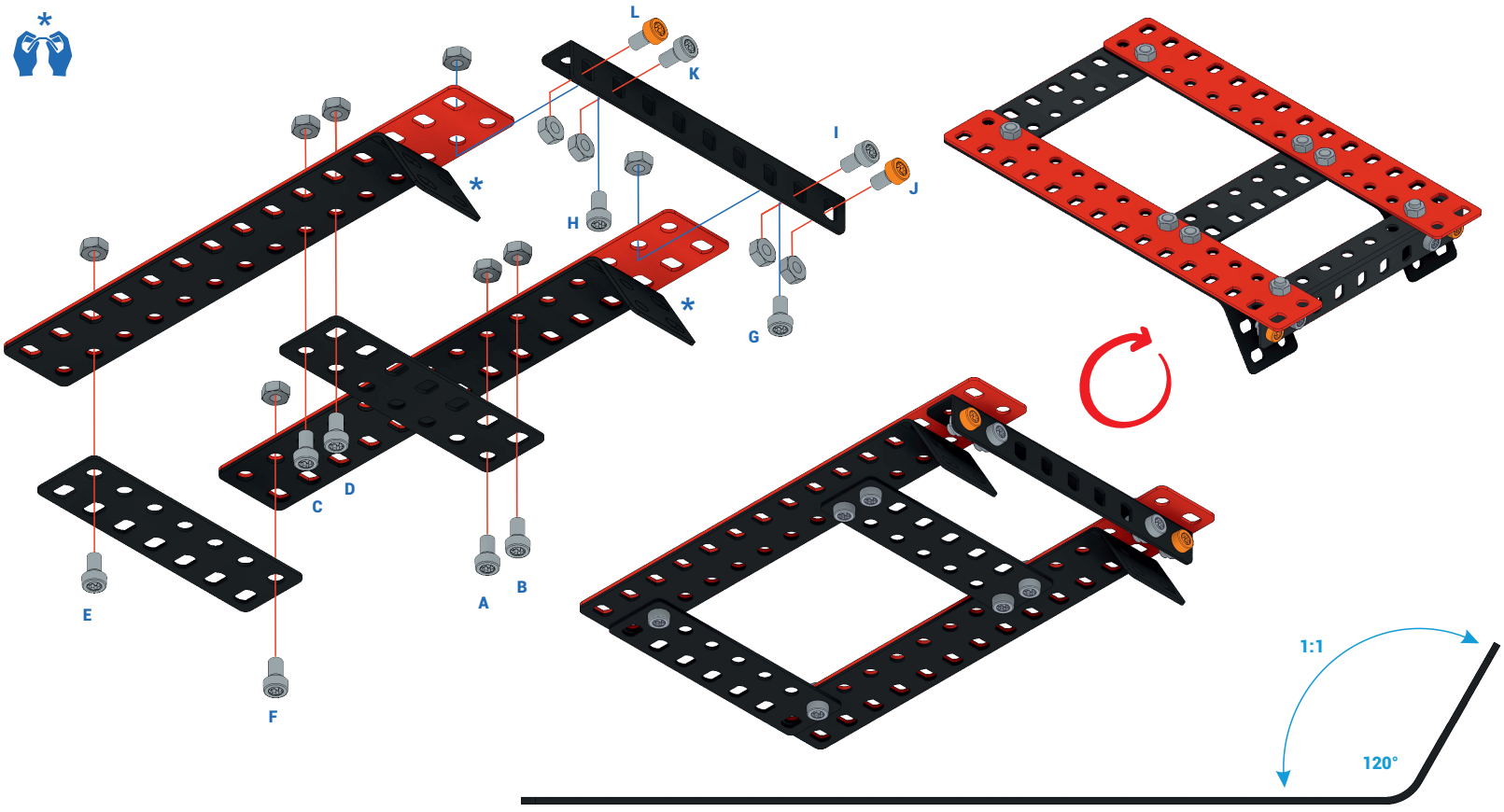
*
L
K
I
J
H
*
G
C
D
E
A
B
F
1:1
120°

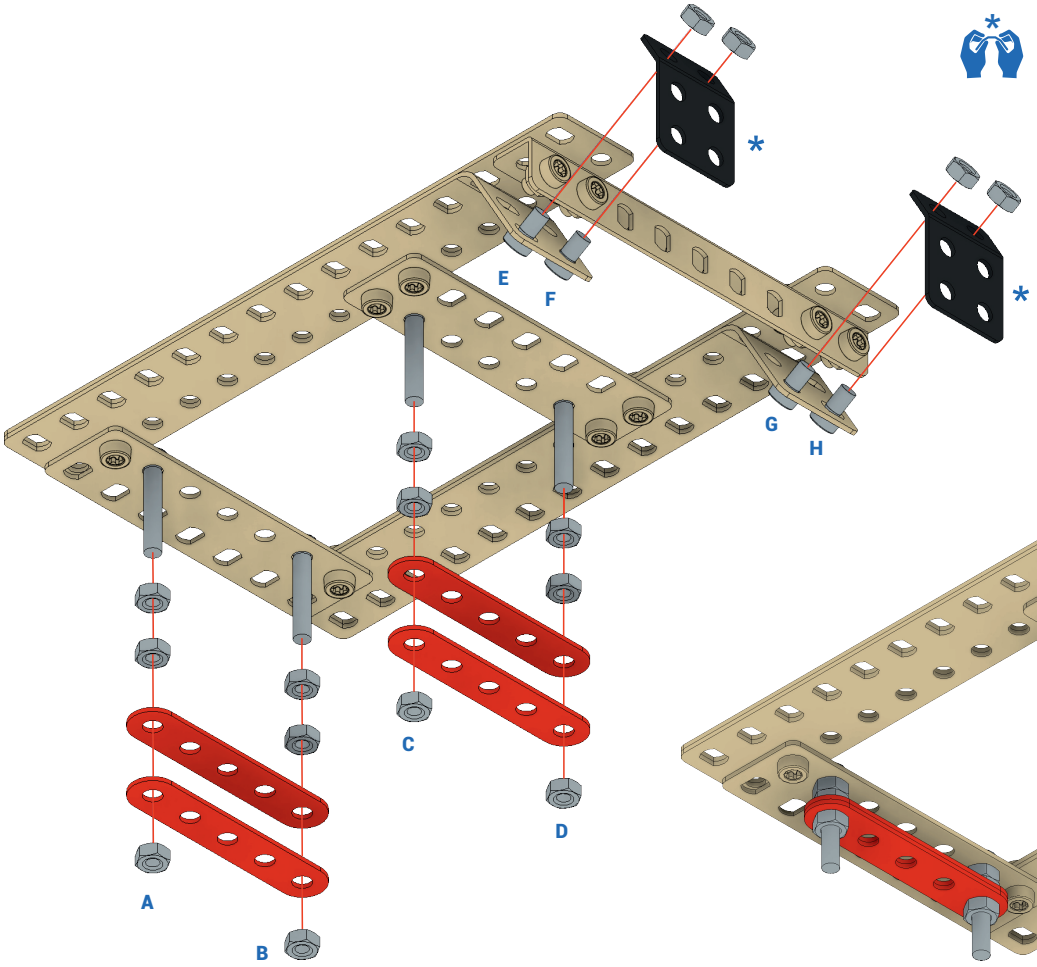
*
*
E
F
G
H
C
D
A
B

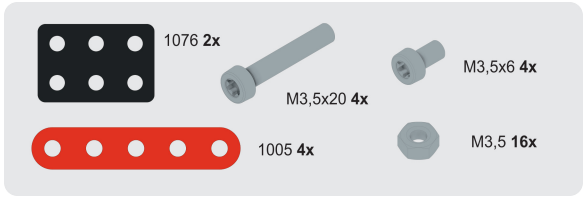
1076 2x
M3,5x20 4x
M3,5x6 4x
1005 4x
M3,5 16x

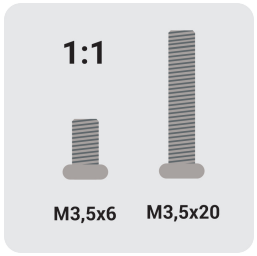
1:1
M3,5x6
M3,5x20

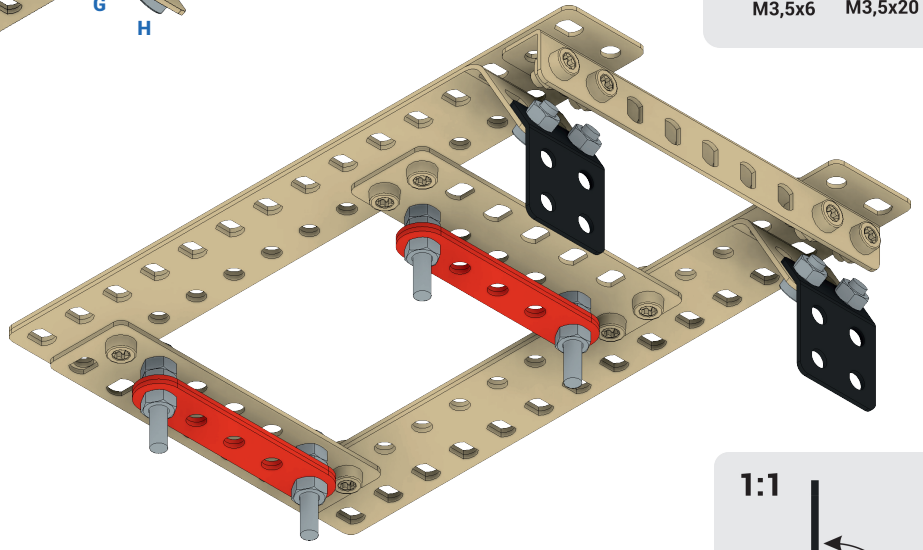

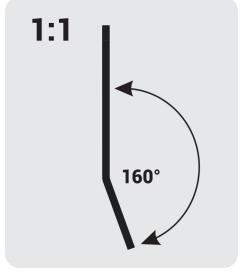
1:1
160°

1:1 M3,5x6

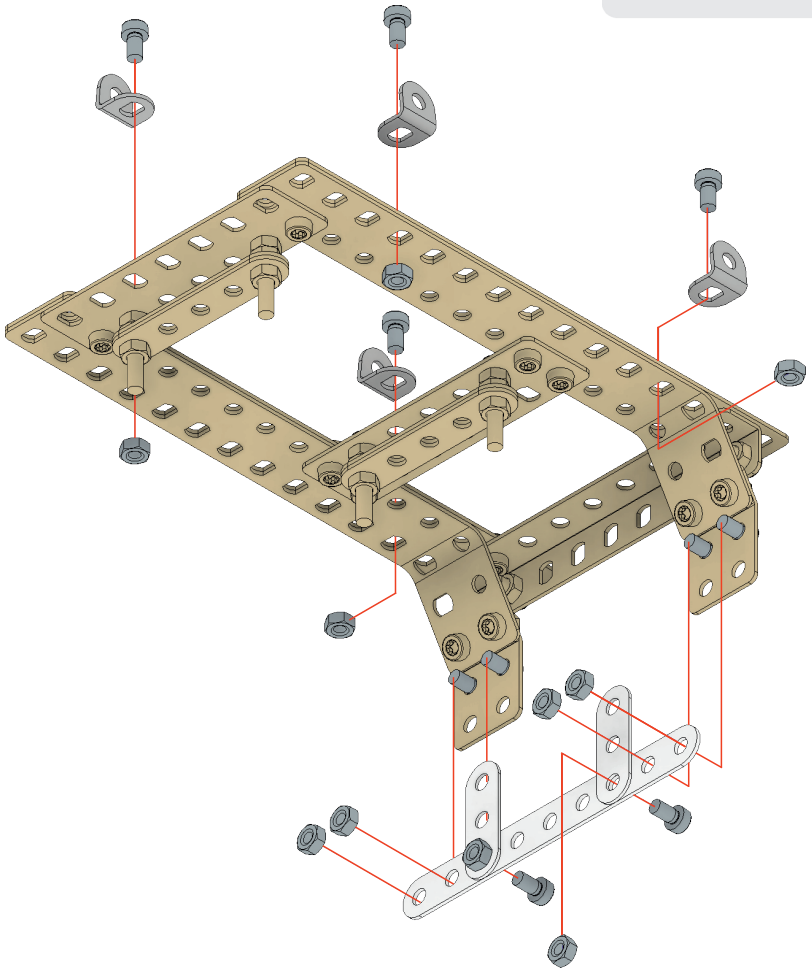

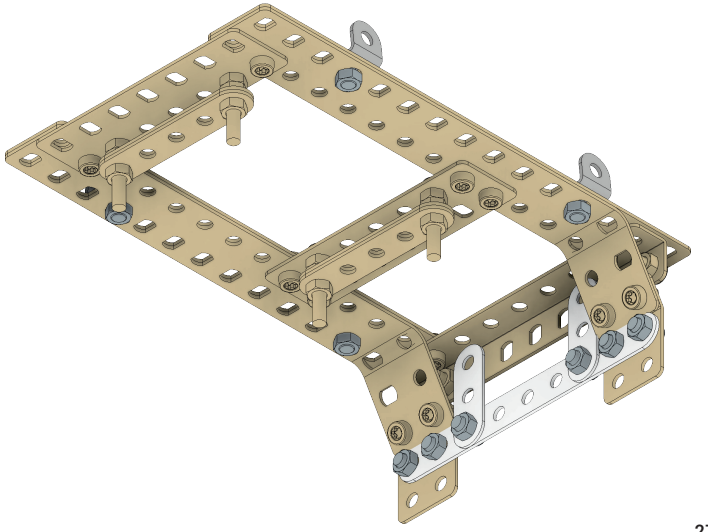



1001 **4x**

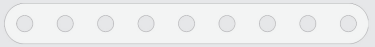

1009 **1x**

1003 **2x**



M3,5x6 **10x**



M3,5 **10x**

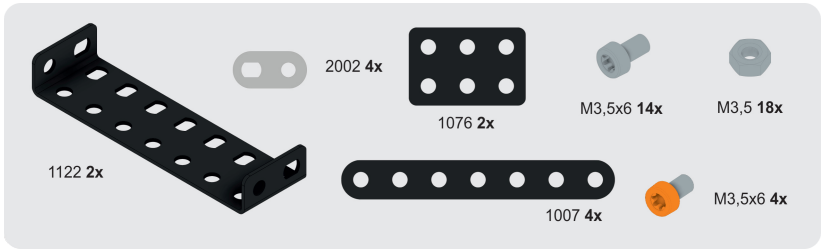
2002 4x
1076 2x
M3,5x6 14x
M3,5 18x
1122 2x
1007 4x
M3,5x6 4x

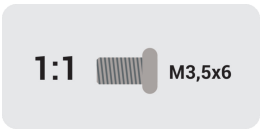
1:1
M3,5x6



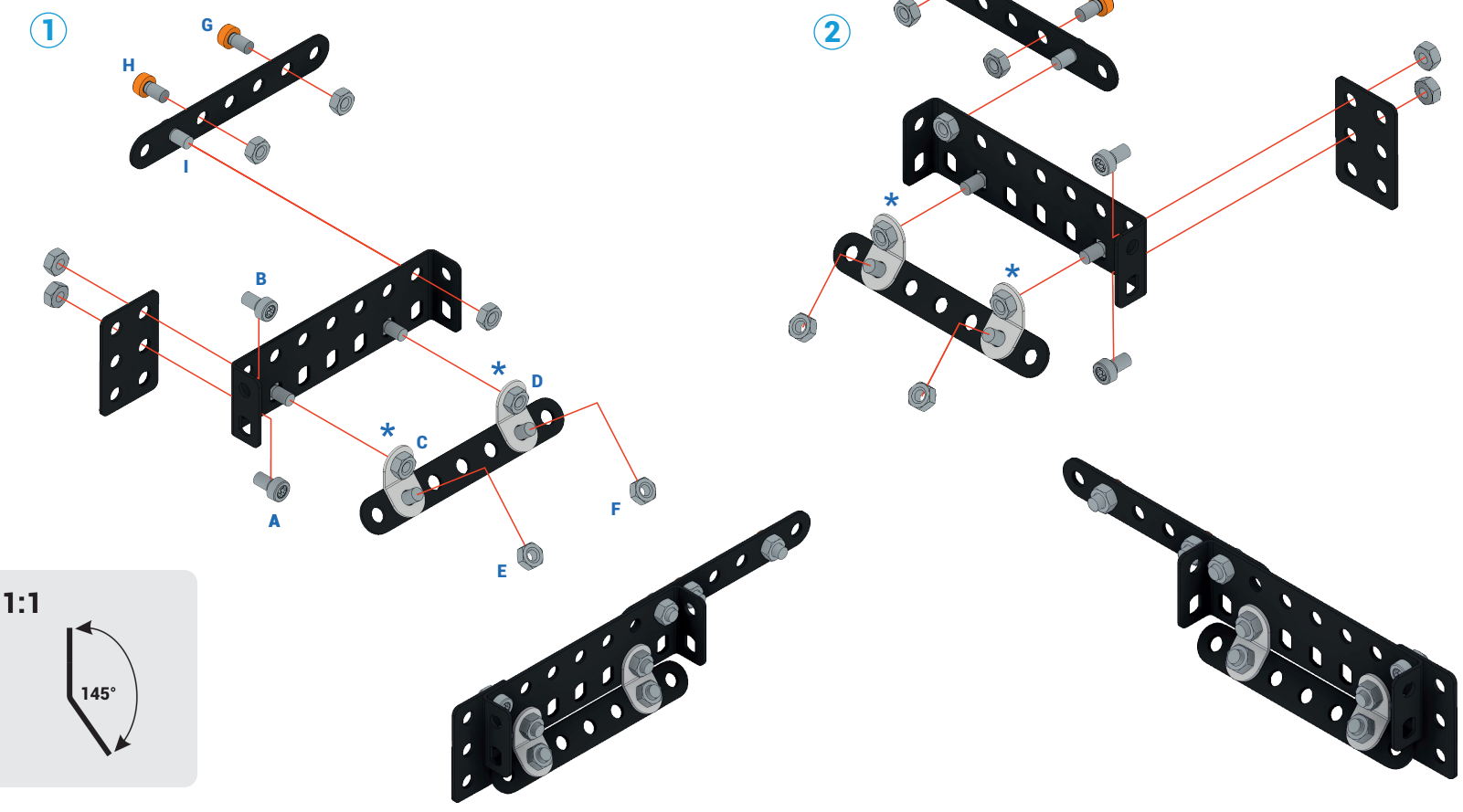
1
G
H
I
B
A
C
D
E
F
2
*
*
*
*

1:1
145°

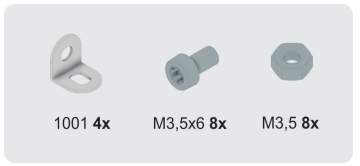
1001 4x
M3,5x6 8x
M3,5 8x

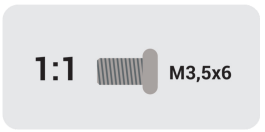
1:1
M3,5x6

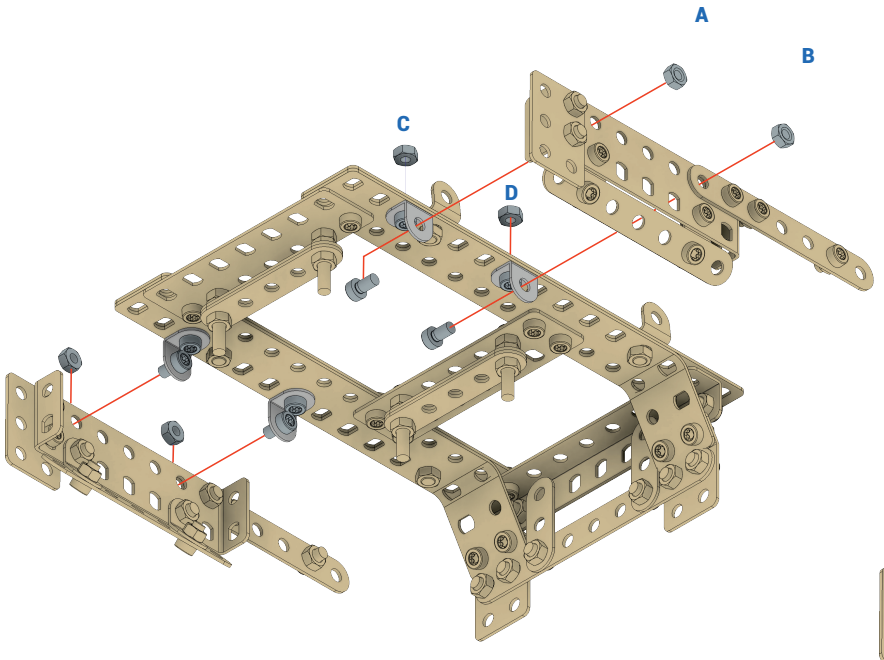
A
B
C
D

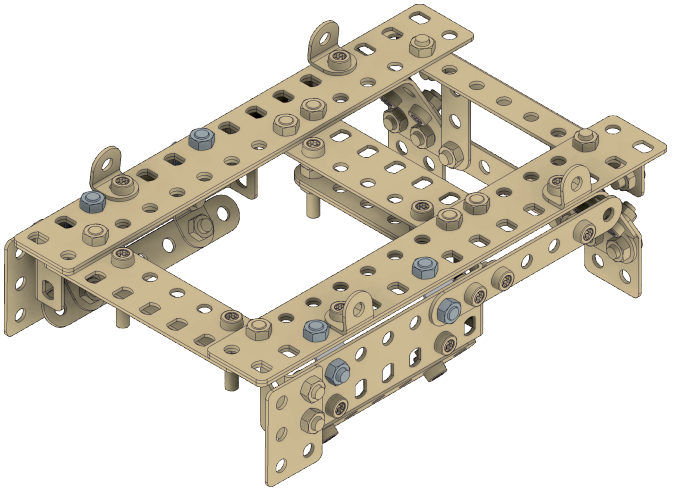

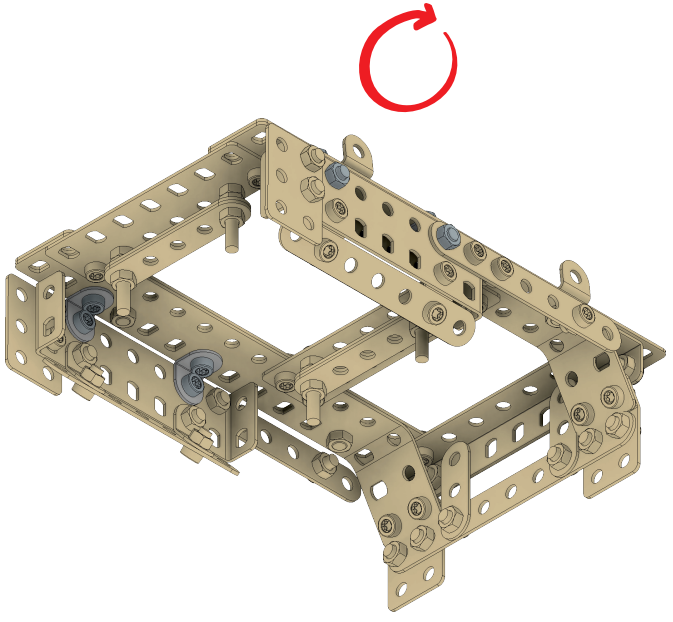

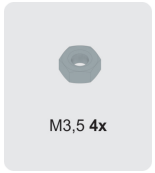
M3,5 4x

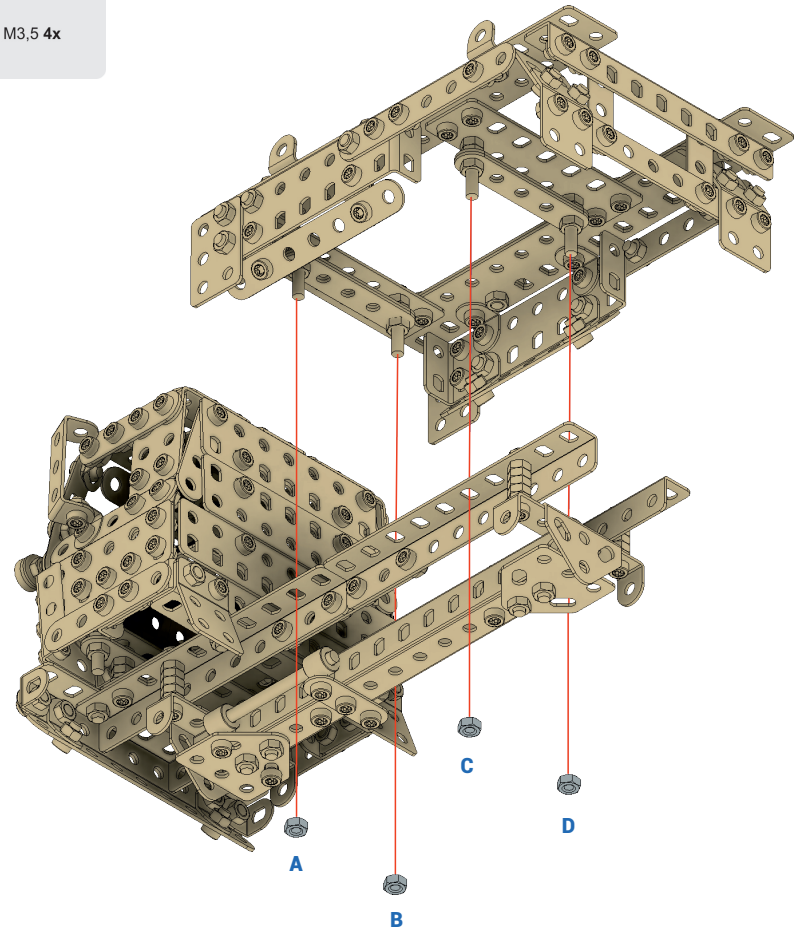
A
B
C
D

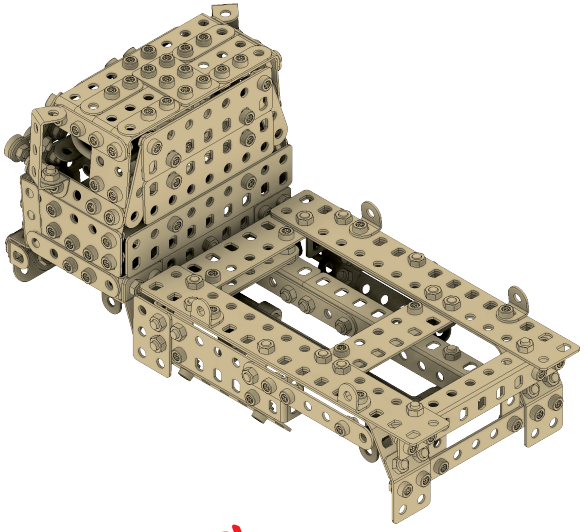

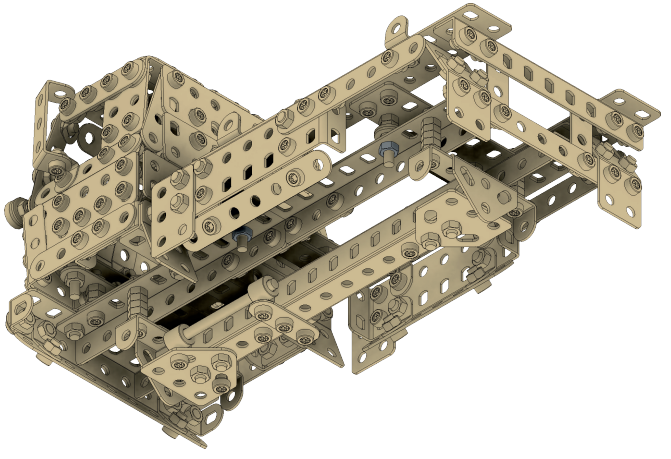

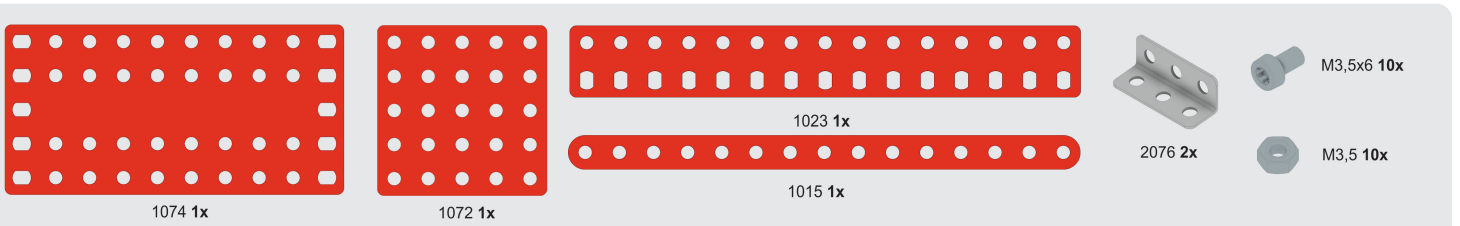
1074 1x
1072 1x
1023 1x
1015 1x
2076 2x
M3,5x6 10x
M3,5 10x

1:1

M3,5x6

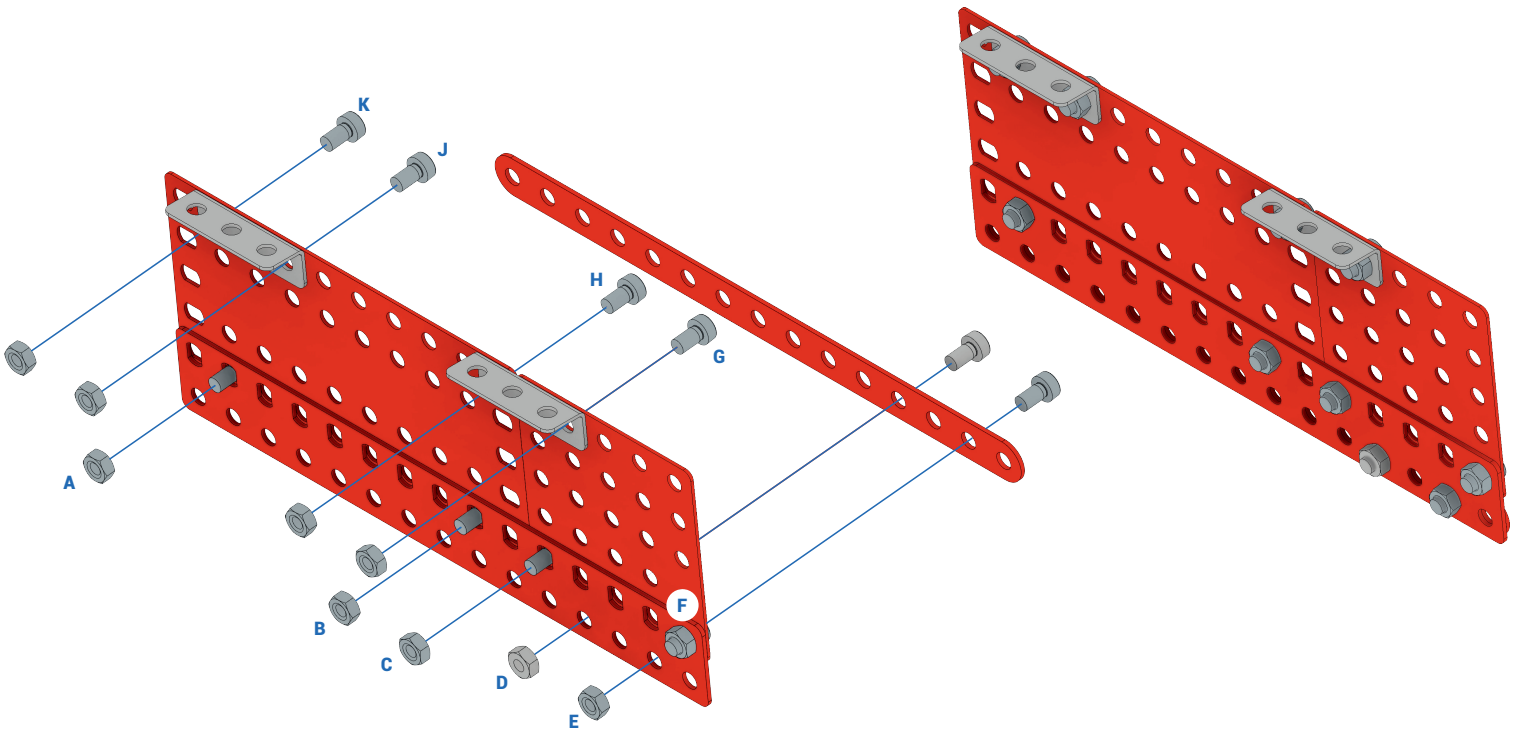
K
J
H
G
A
B
C
D
E
F

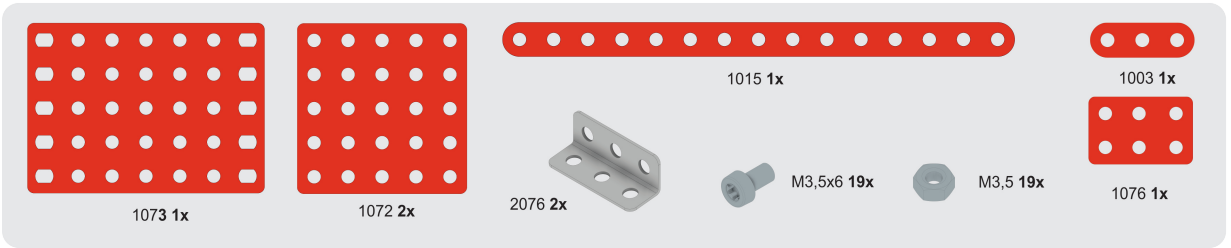
1073 1x
1072 2x
1015 1x
1003 1x
2076 2x
M3,5x6 19x
M3,5 19x
1076 1x


1:1
M3,5x6

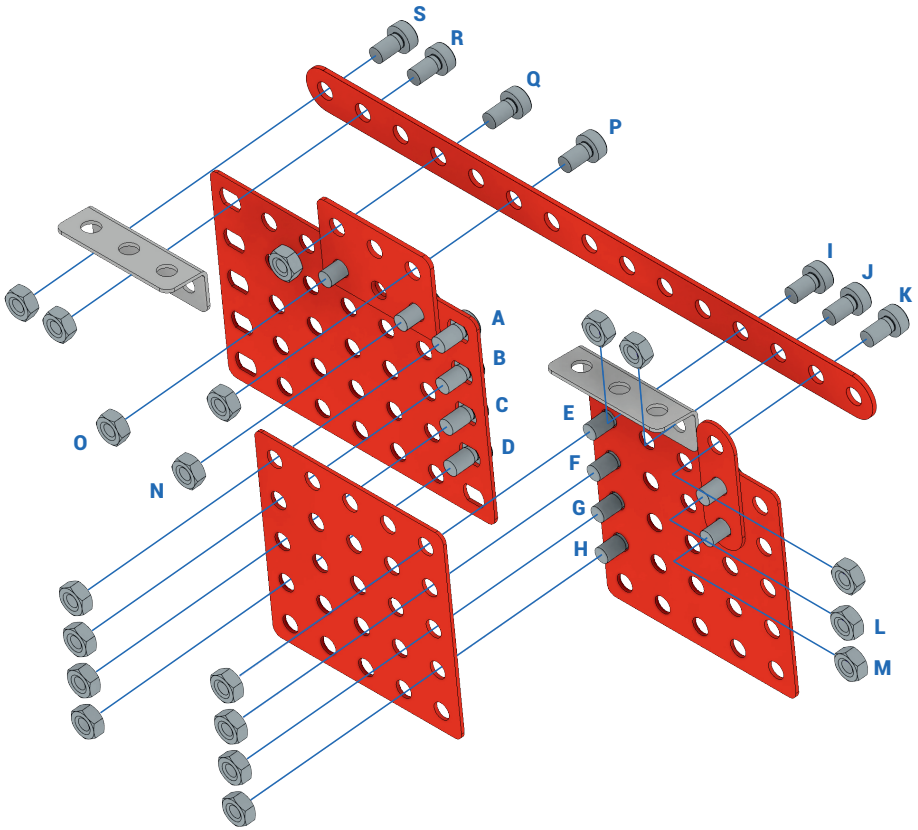
S
R
Q
P
I
J
K
A
B
C
D
E
F
G
H
O
N
L
M

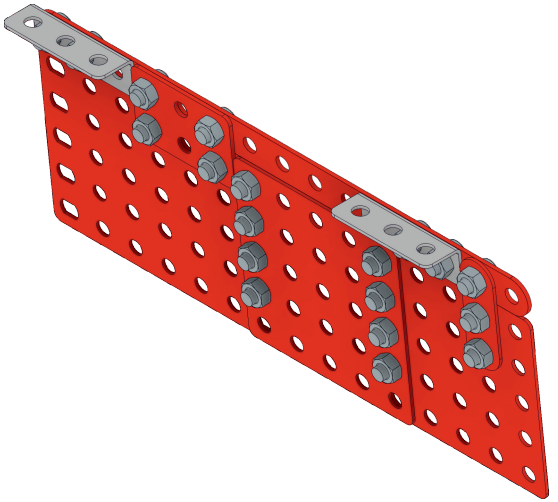

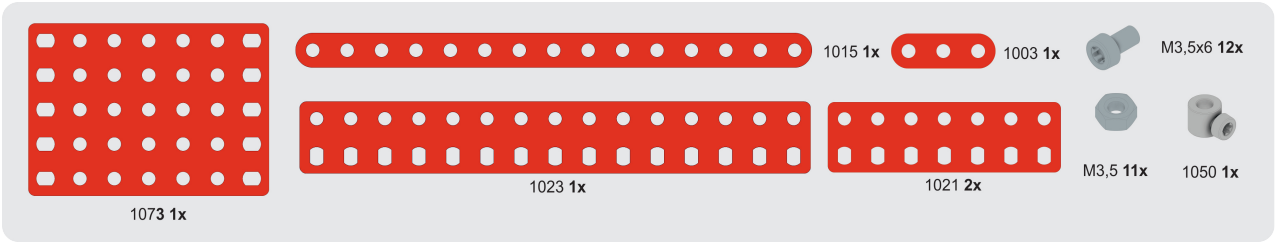
1073 1x
1015 1x
1003 1x
M3,5x6 12x
1023 1x
1021 2x
M3,5 11x
1050 1x


1:1
M3,5x6

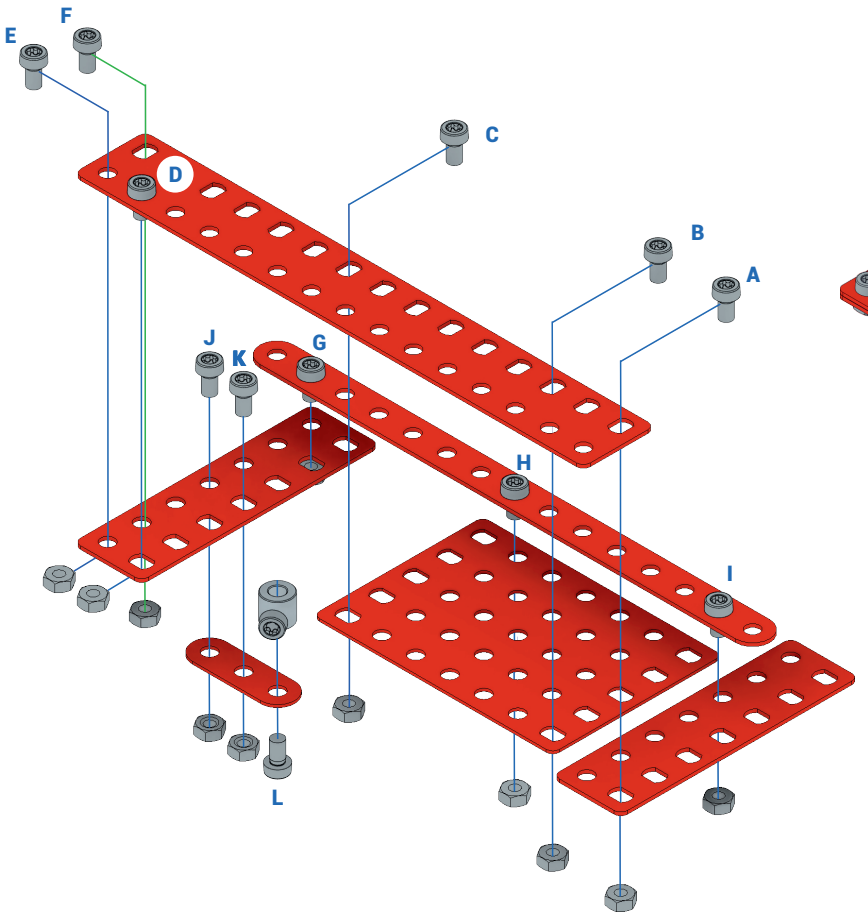
E
F
C
D
B
A
J
K
G
H
I
L

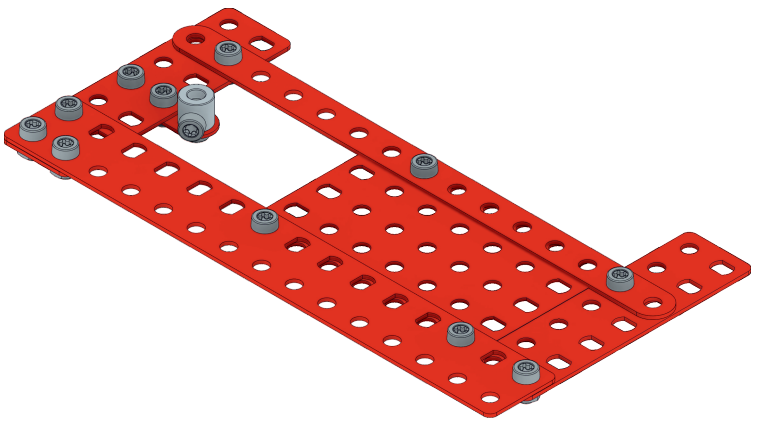

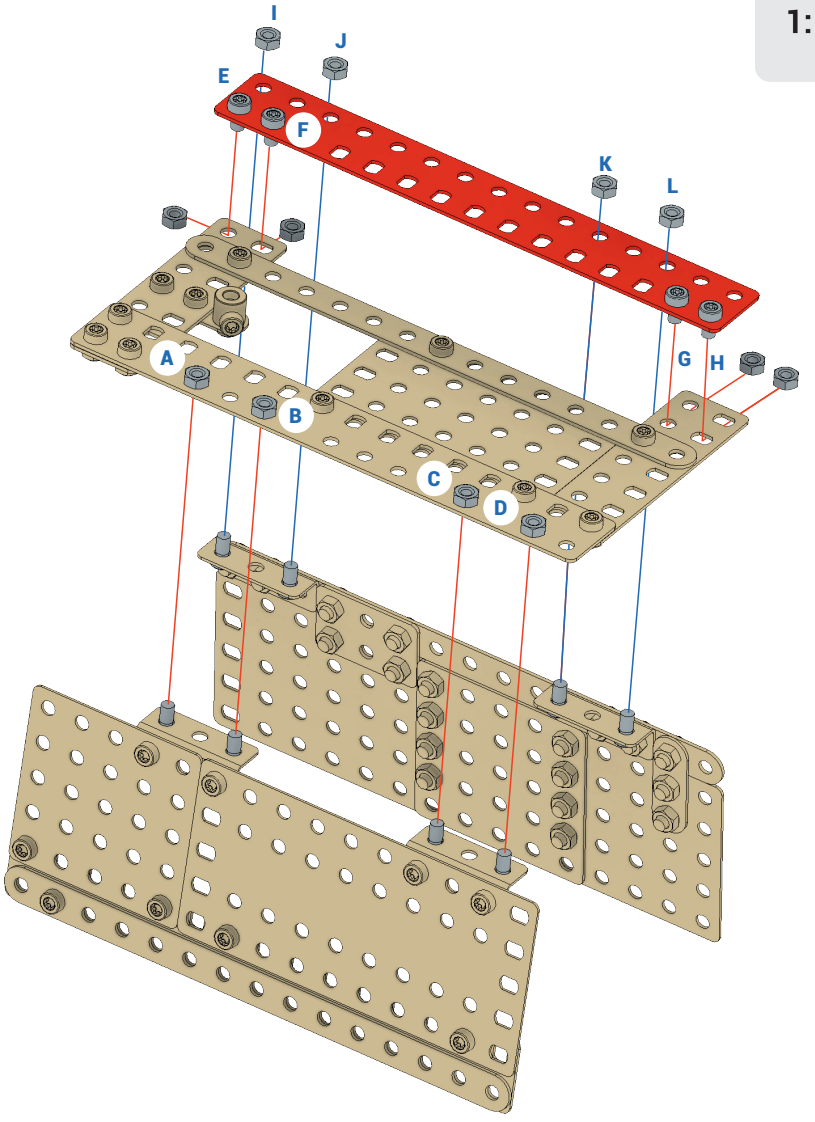

1:1 M3,5x6

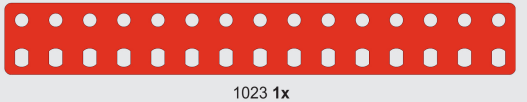

1023 **1x**



M3,5x6 **12x**



M3,5 **12x**

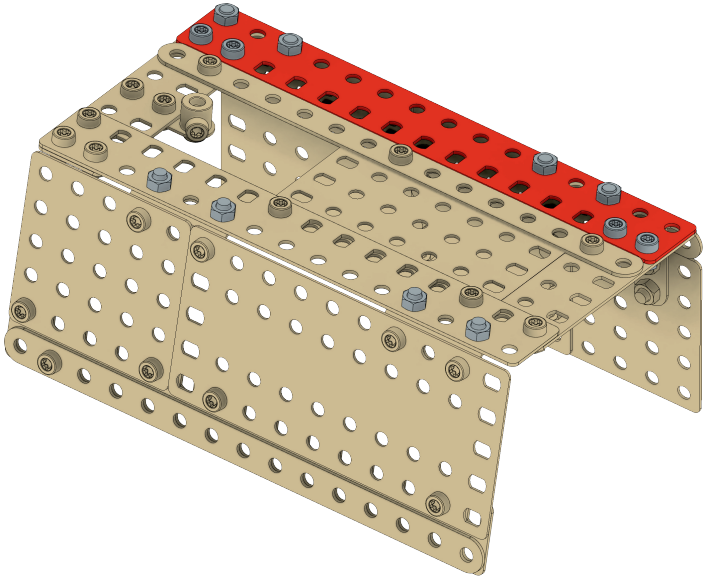

1:1 M3,5x6

M3,5x6 **4x** M3,5 **4x**

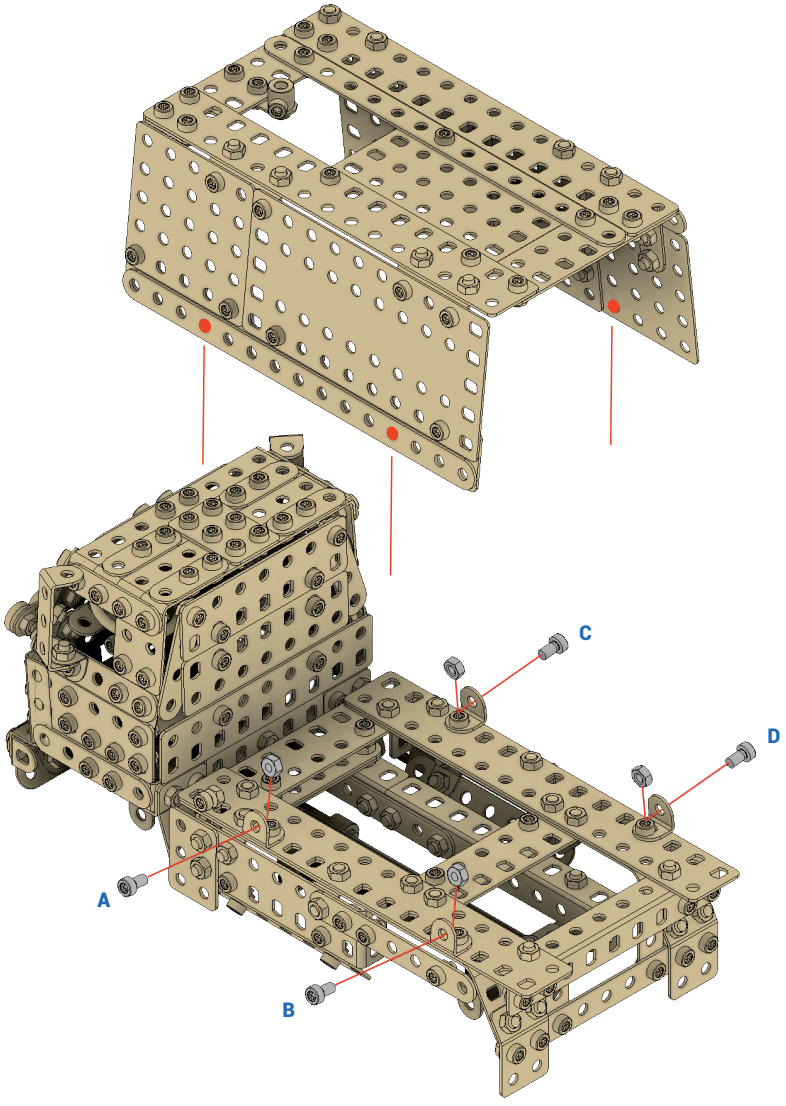

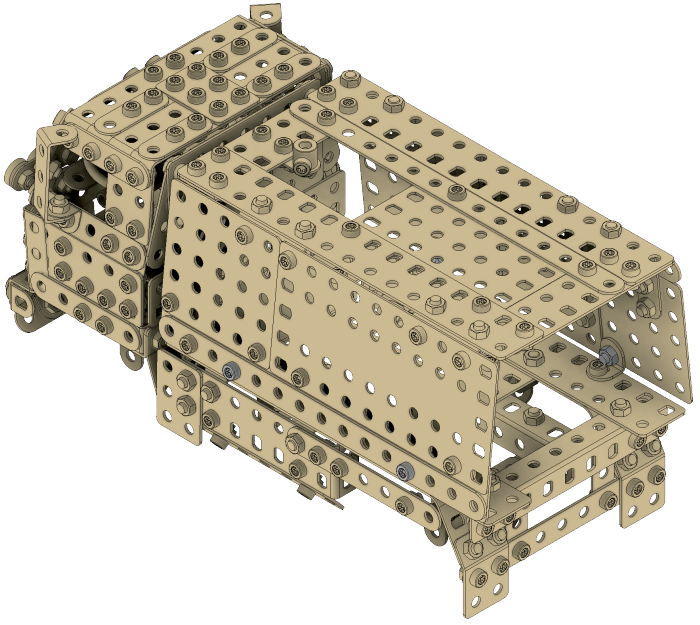

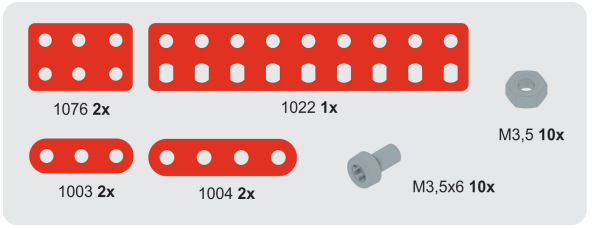
1076 2x
1022 1x
M3,5 10x
1003 2x
1004 2x
M3,5x6 10x

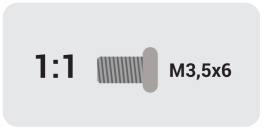
1:1
M3,5x6

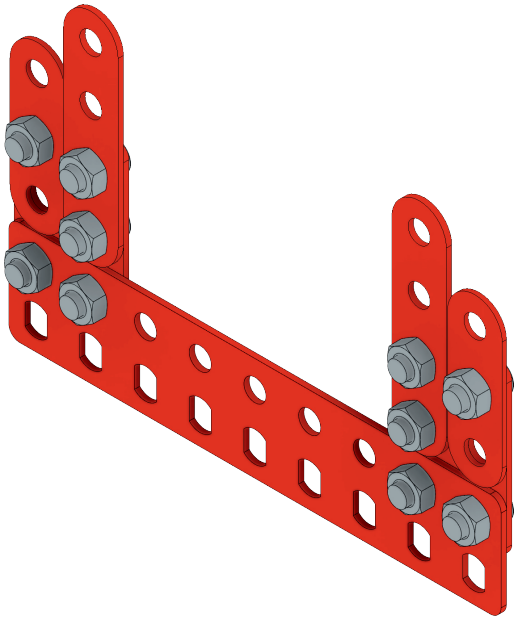

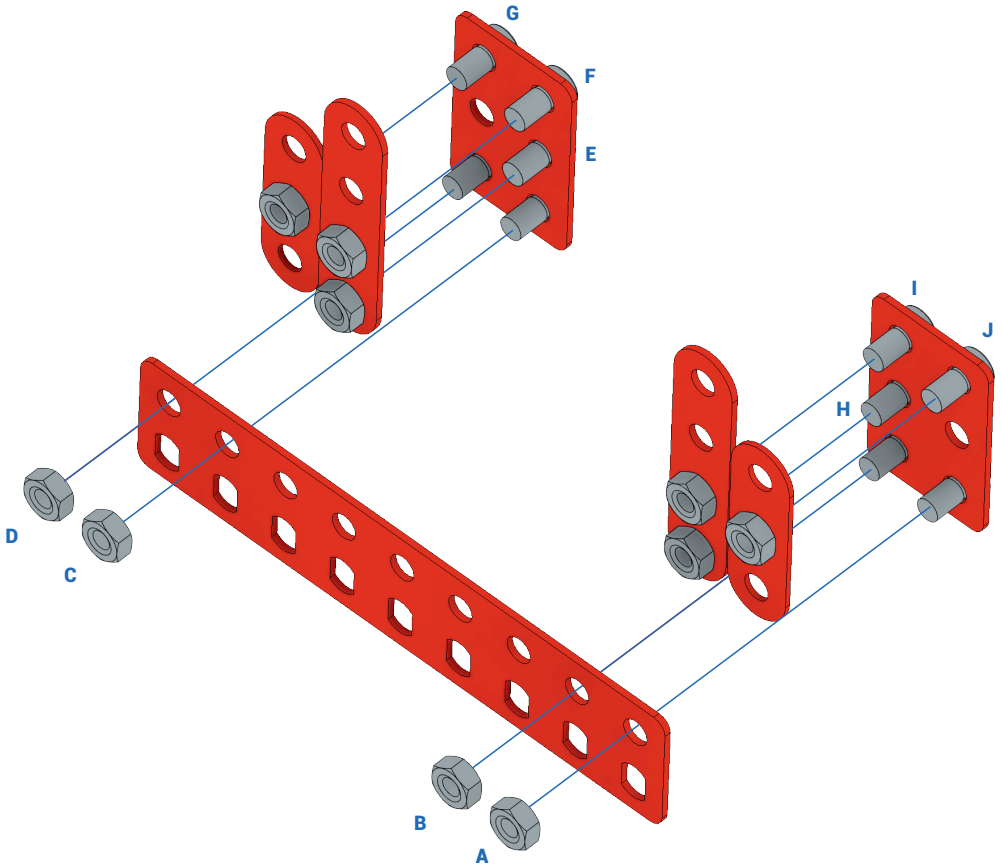
G
F
E
I
J
H
D
C
B
A

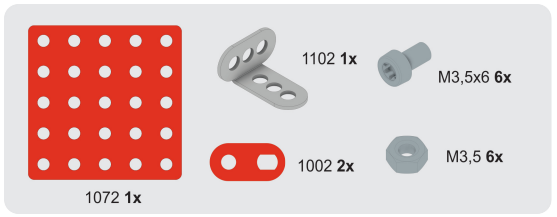
1072 1x
1102 1x
M3,5x6 6x
1002 2x
M3,5 6x


1:1
M3,5x6

F
A
E
B
C
D

M3,5x6 **2x**

M3,5 **2x**

1:1 **M3,5x6**

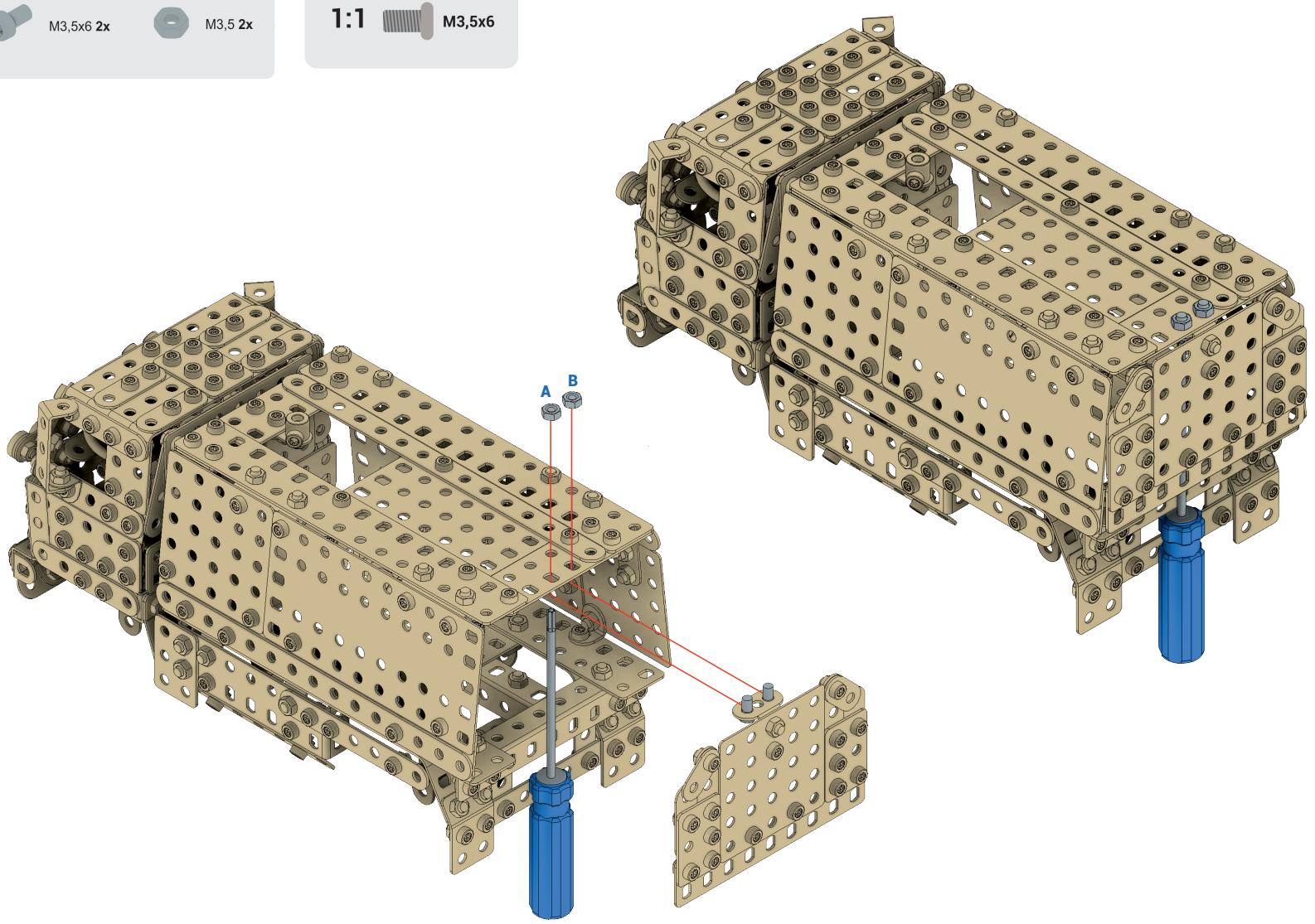

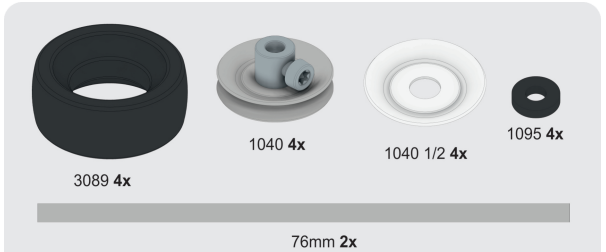
3089 4x
1040 4x
1040 1/2 4x
1095 4x
76mm 2x

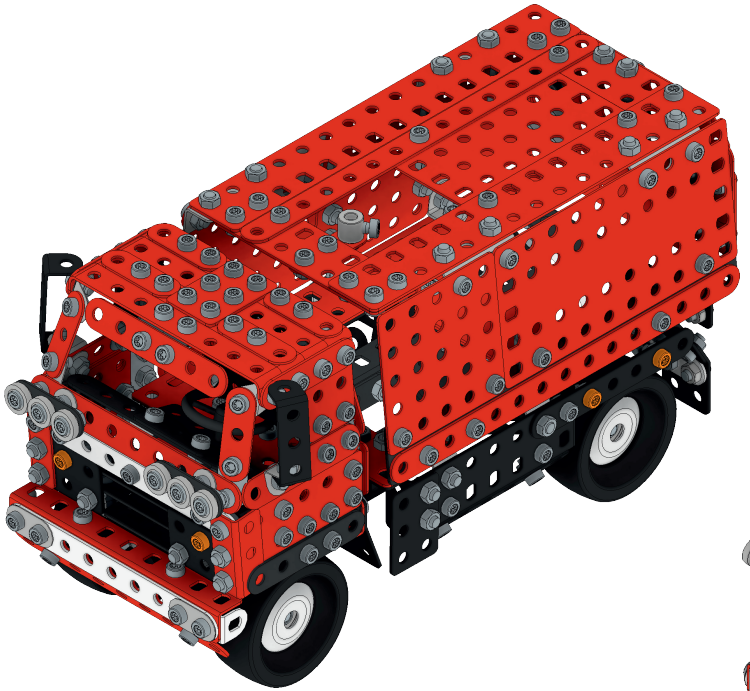

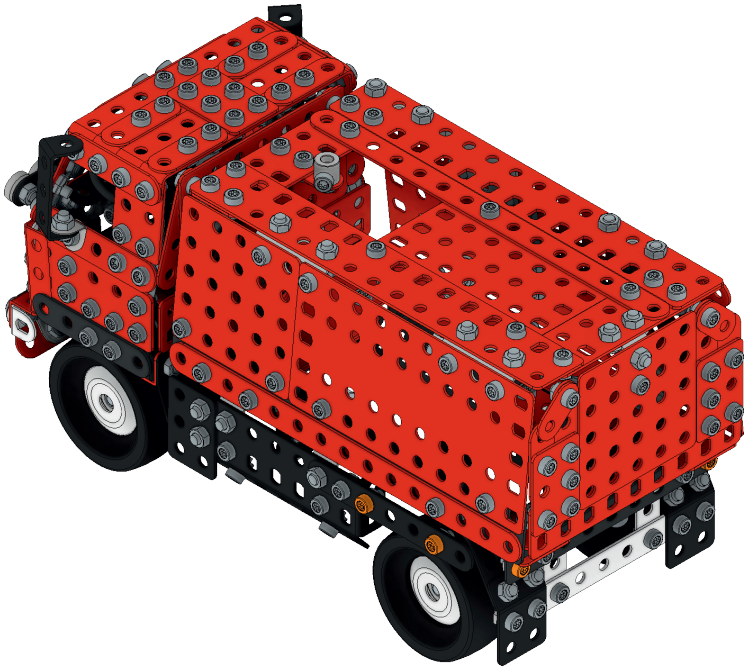

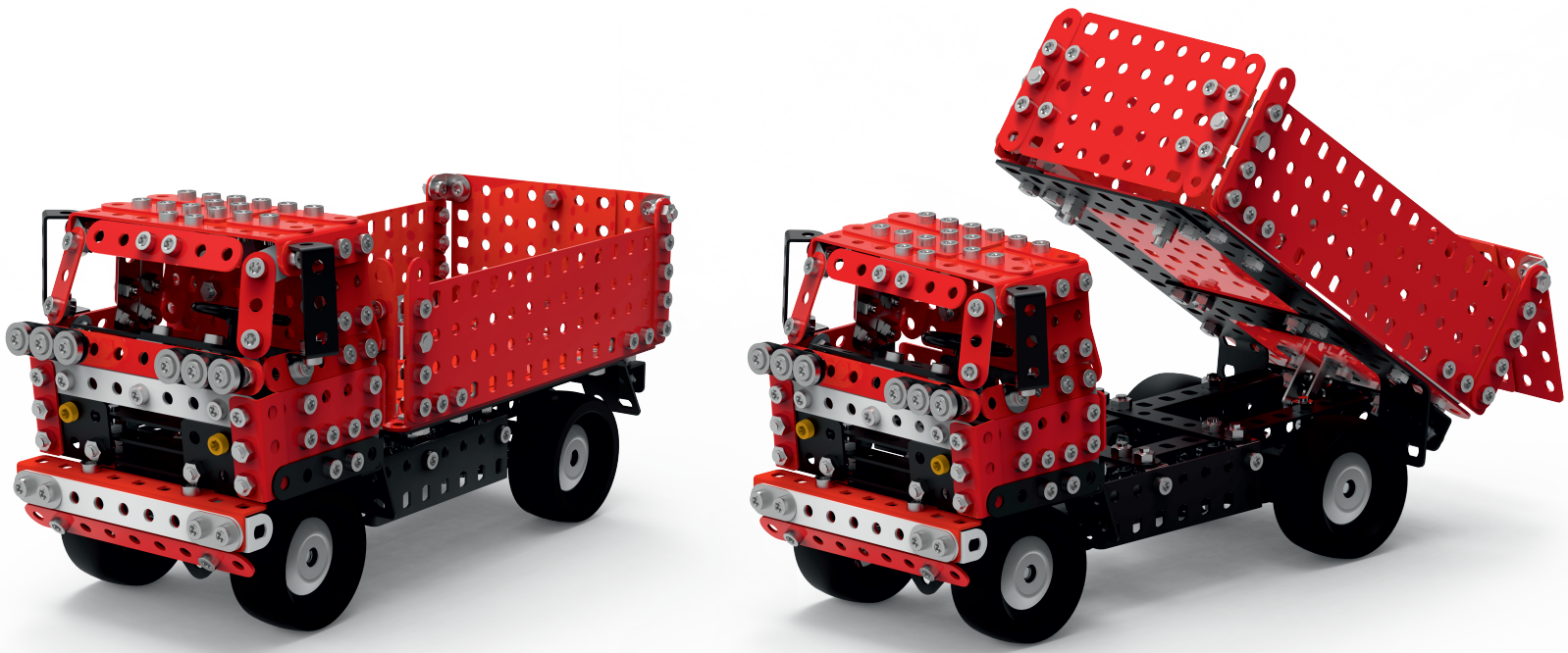

VARIANTA B

VARIANT B - VARIANTA B - VARIANTE B - VARIANTE B - VARIANTE B - VARIANTE B - VARIANTA B - WARIANT B - RAZLIČICA B - VÁLTOZAT B - VARIANT B - VARIJANTA B ВАРЫЯНТ B - VARIANTA B -ВАРИАНТ B

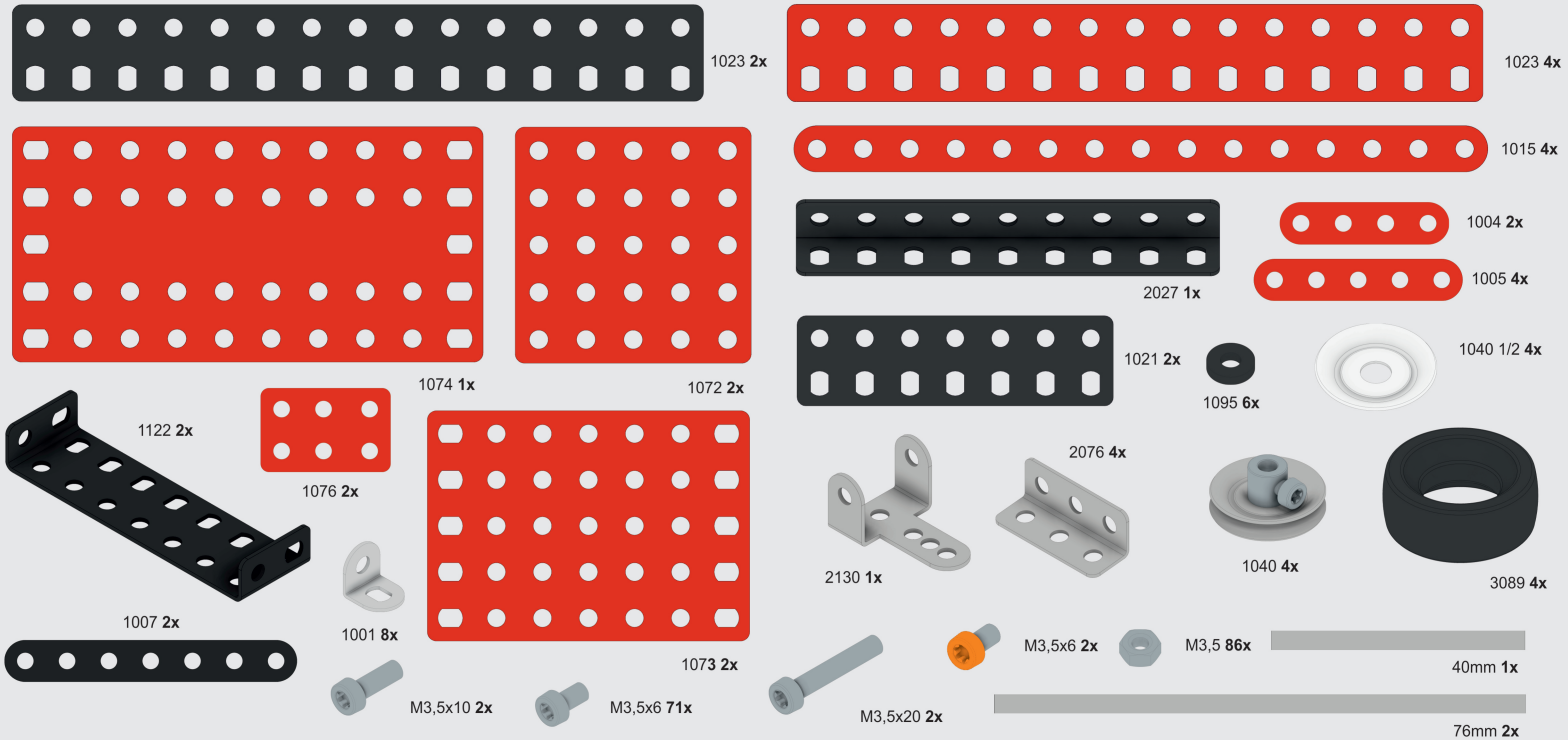
1023 2x
1023 4x
1074 1x
1072 2x
1015 4x
2027 1x
1004 2x
1005 4x
1021 2x
1095 6x
1040 1/2 4x
1122 2x
1076 2x
2076 4x
2130 1x
1040 4x
3089 4x
1007 2x
1001 8x
1073 2x
M3,5x6 2x
M3,5 86x
40mm 1x
M3,5x10 2x
M3,5x6 71x
M3,5x20 2x
76mm 2x

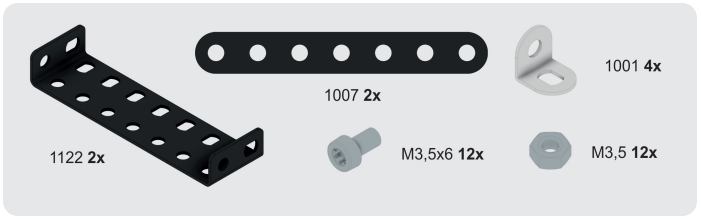
1007 2x
1001 4x
1122 2x
M3,5x6 12x
M3,5 12x

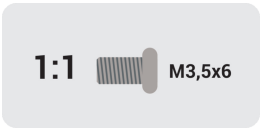
1:1
M3,5x6

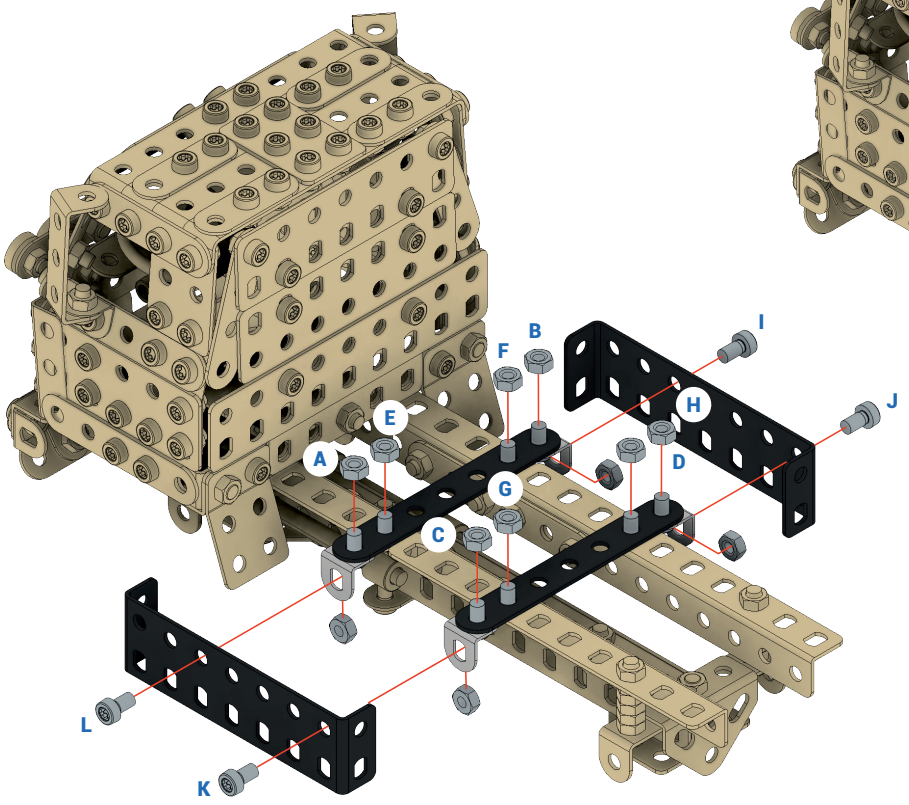
A
B
C
D
E
F
G
H
I
J
K
L

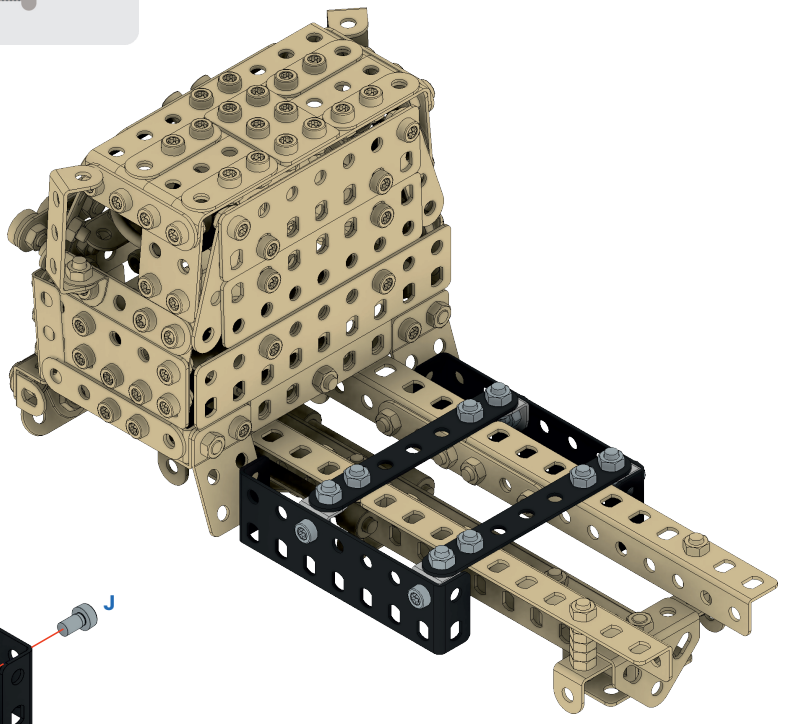

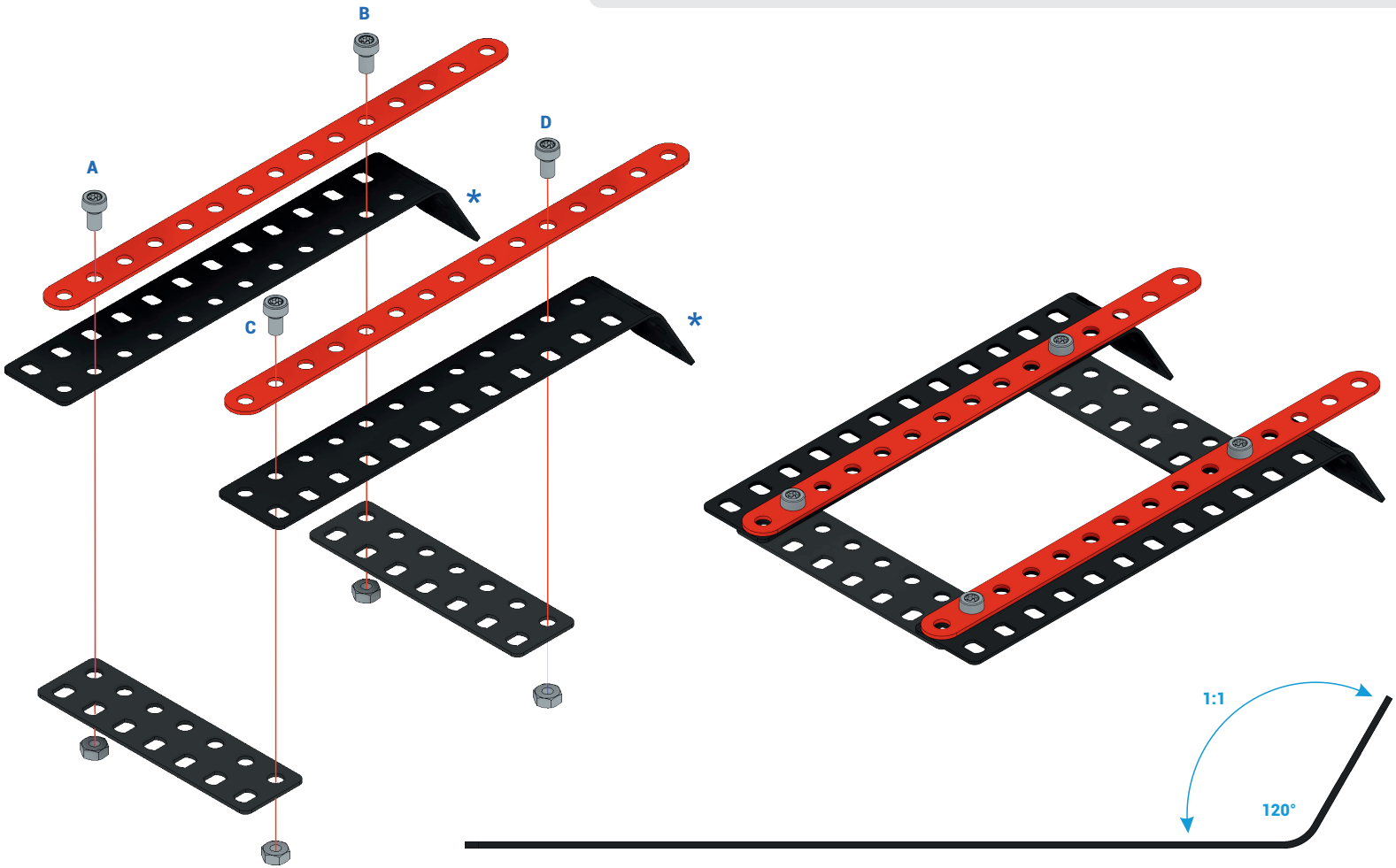
1:1
M3,5x6
1023 2x
1021 2x
1015 2x
M3,5x6 4x
M3,5 4x
A
B
C
D
*
*
1:1
120°

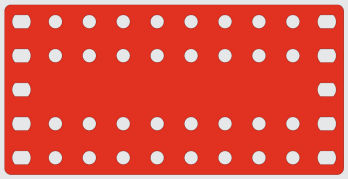

1074 **1x**

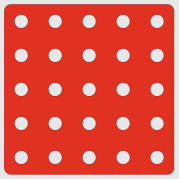

1072 **1x**



M3,5x20 **2x**



M3,5x6 **4x**



M3,5 **6x**

1:1



M3,5x6



M3,5x20

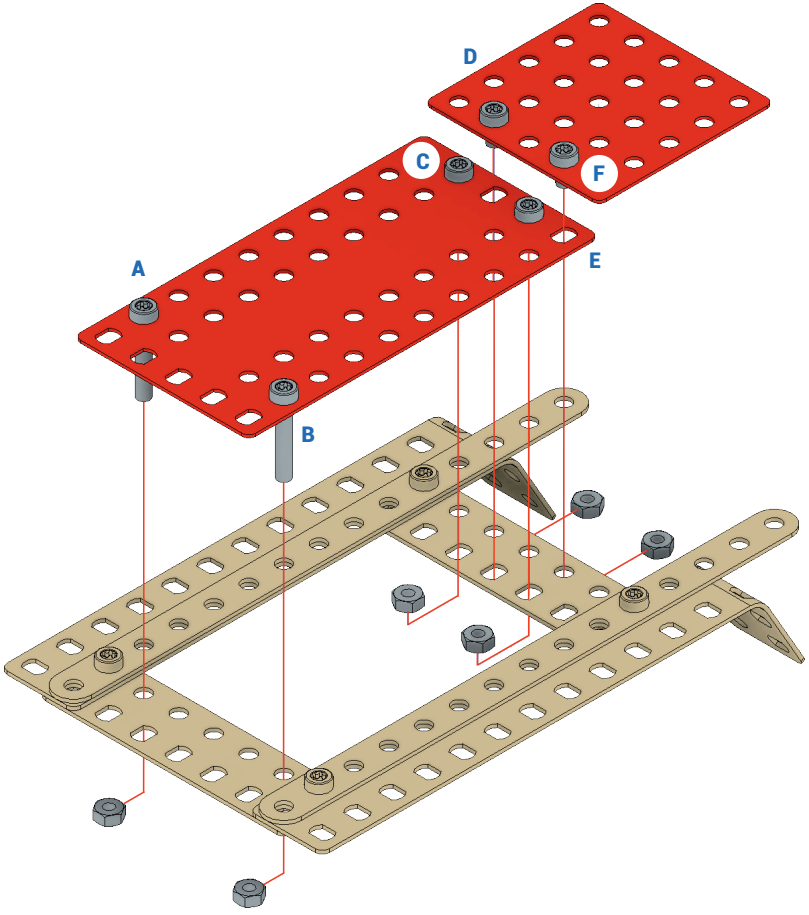

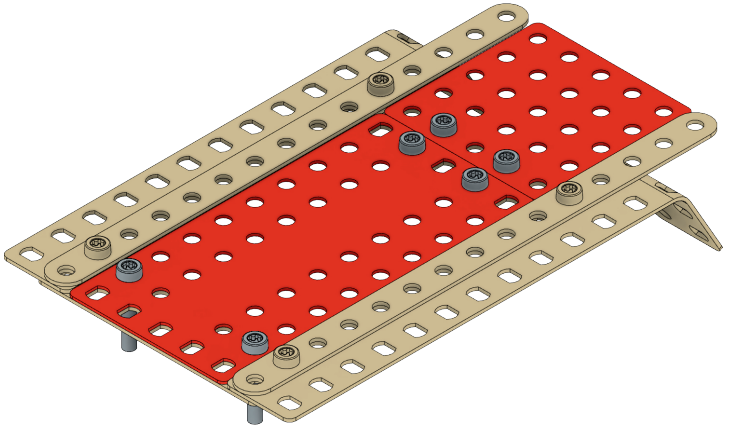

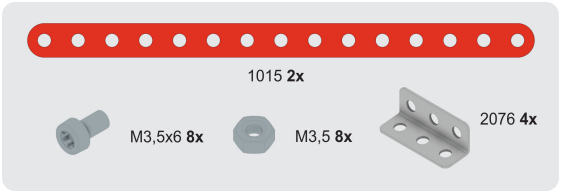
1015 2x
M3,5x6 8x
M3,5 8x
2076 4x

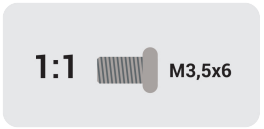
1:1
M3,5x6

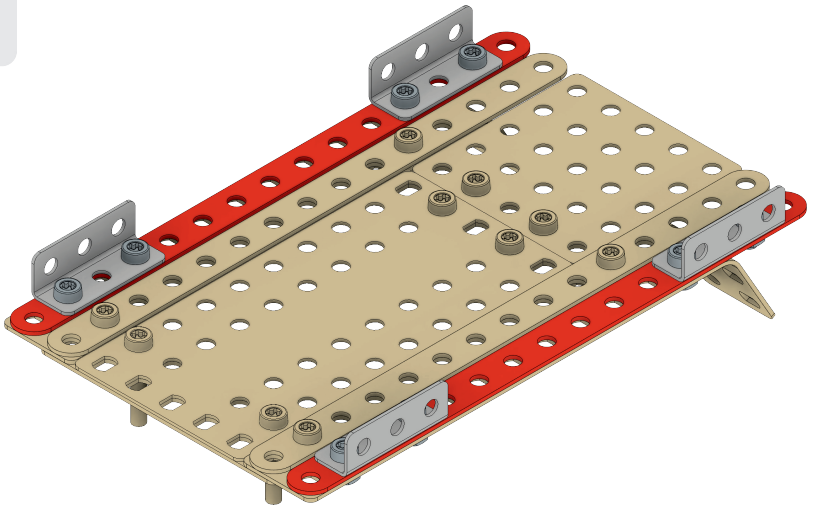

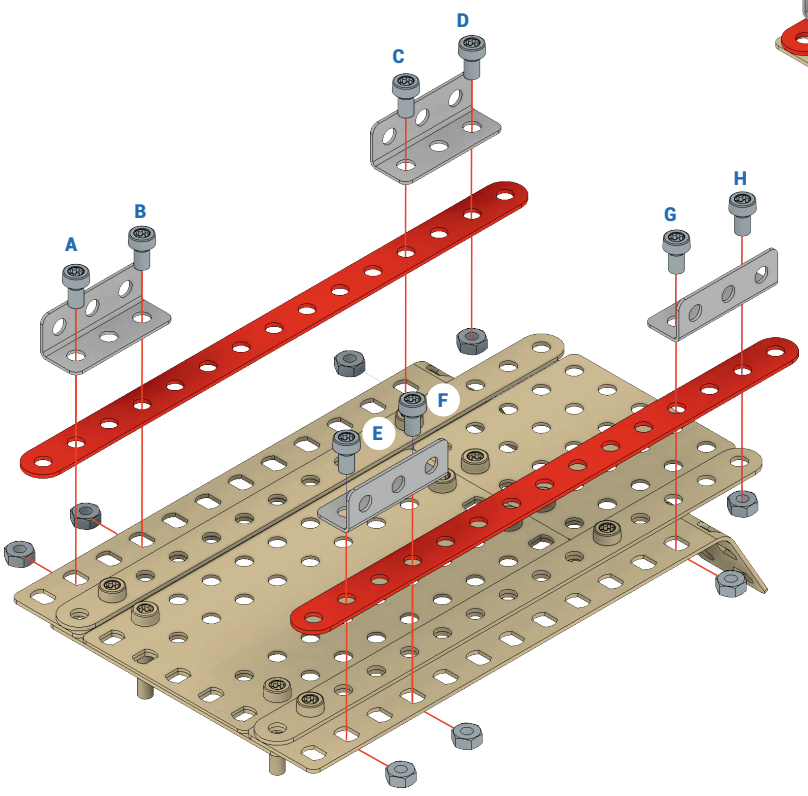
A
B
C
D
E
F
G
H

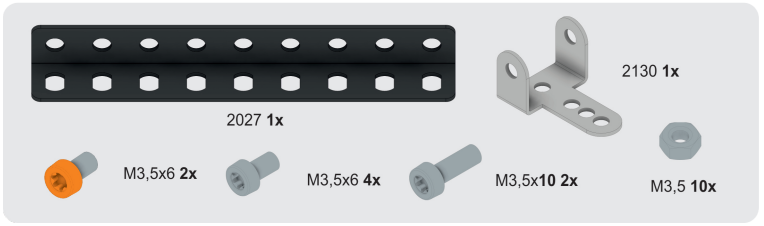
2027 1x
2130 1x
M3,5x6 2x
M3,5x6 4x
M3,5x10 2x
M3,5 10x

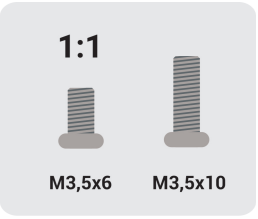
1:1
M3,5x6
M3,5x10

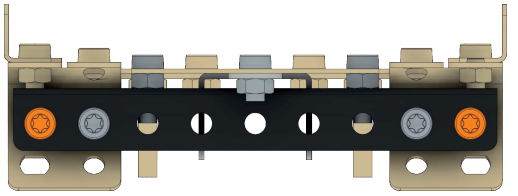

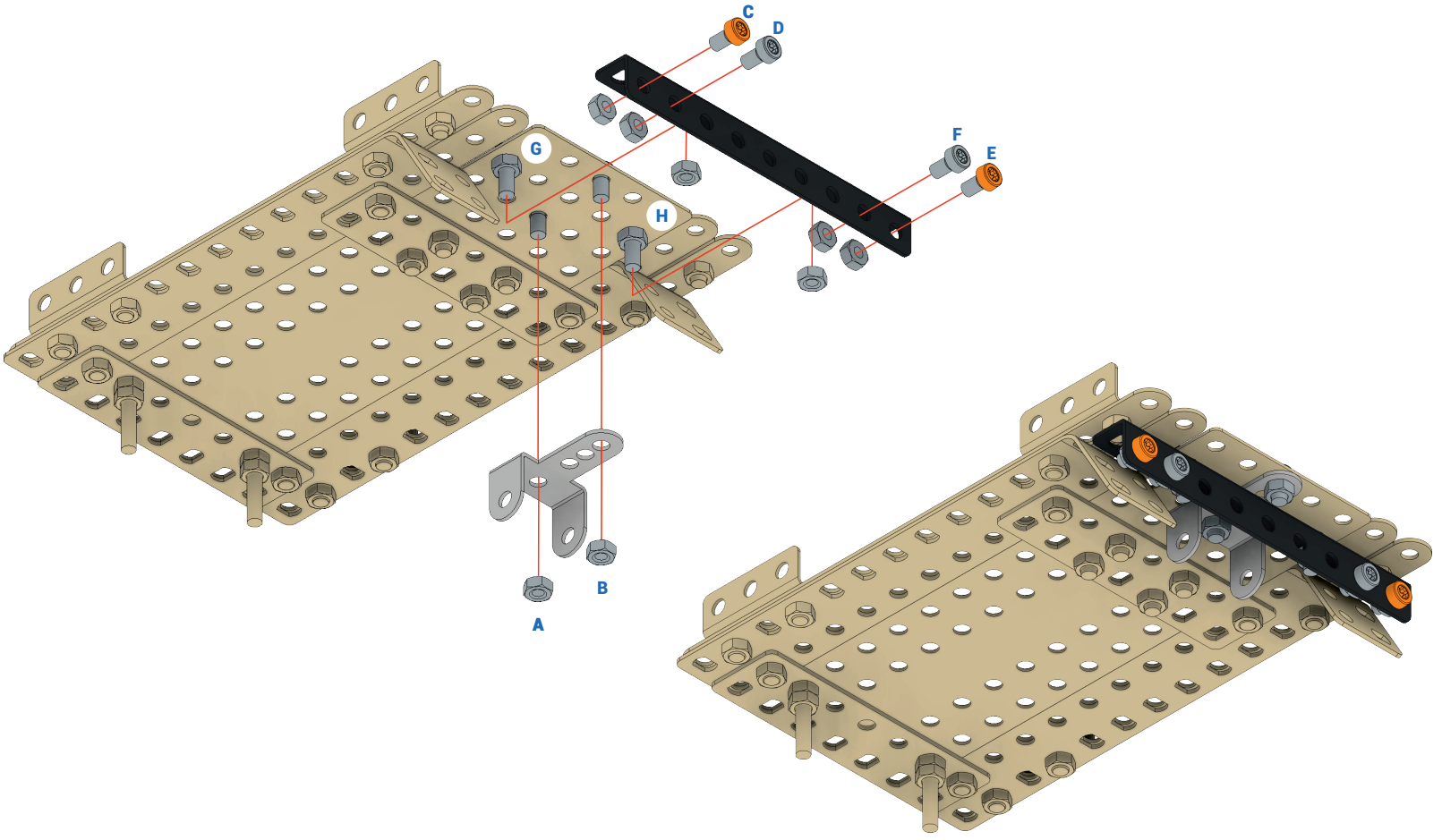
C
D
F
E
G
H
A
B

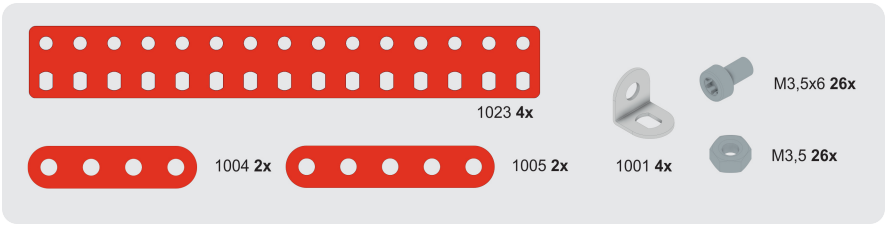
1023 4x
1004 2x
1005 2x
1001 4x
M3,5x6 26x
M3,5 26x

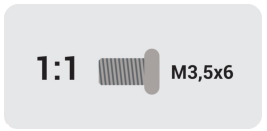
1:1
M3,5x6

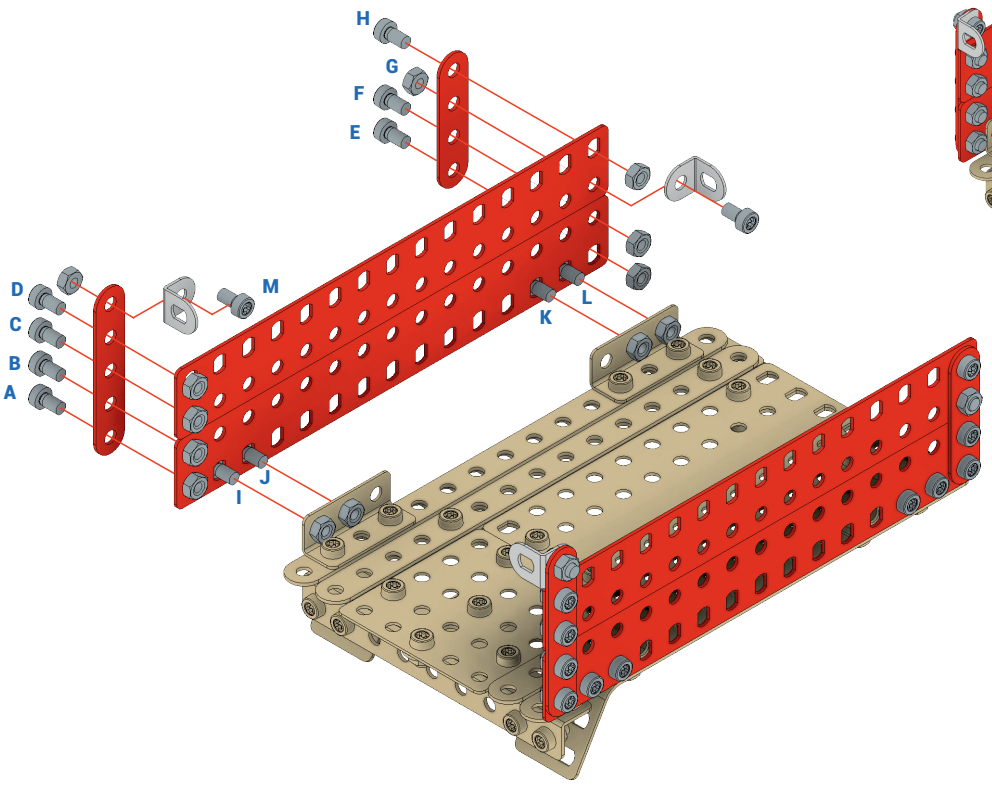
H
G
F
E
D
C
B
A
M
L
K
J
I

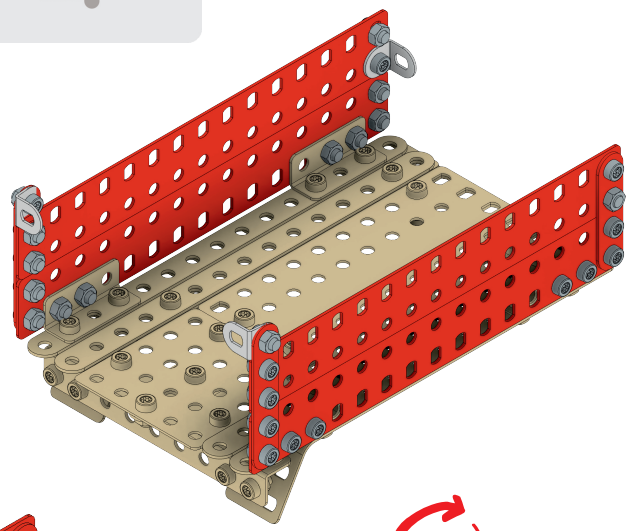

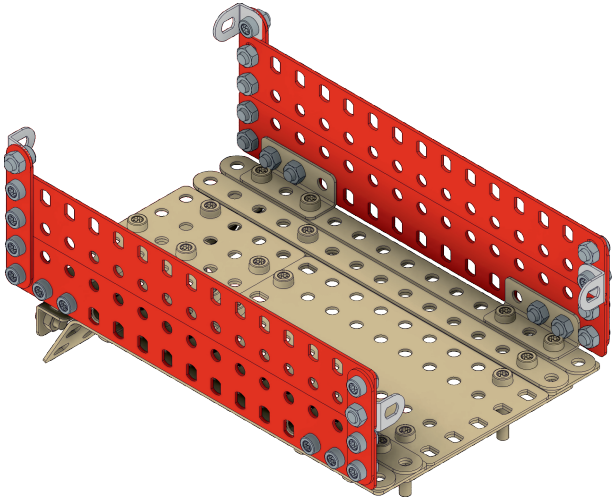

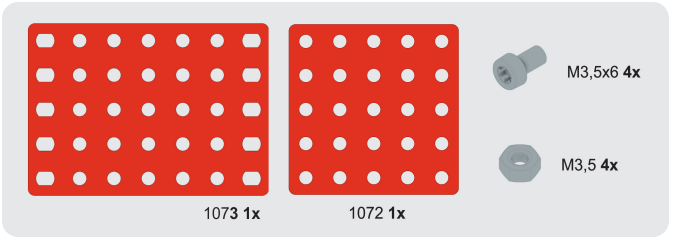
M3,5x6 4x
M3,5 4x
1073 1x
1072 1x

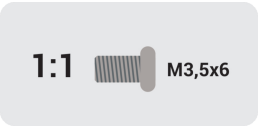
1:1
M3,5x6

C
B
D
A

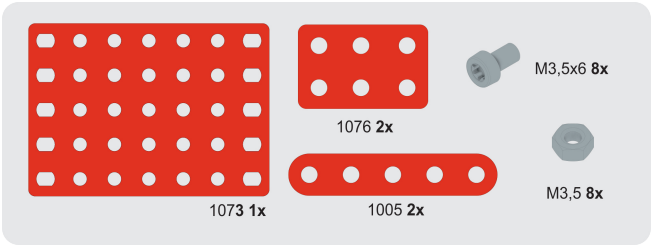
1073 1x
1076 2x
1005 2x
M3,5x6 8x
M3,5 8x

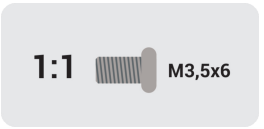
1:1
M3,5x6

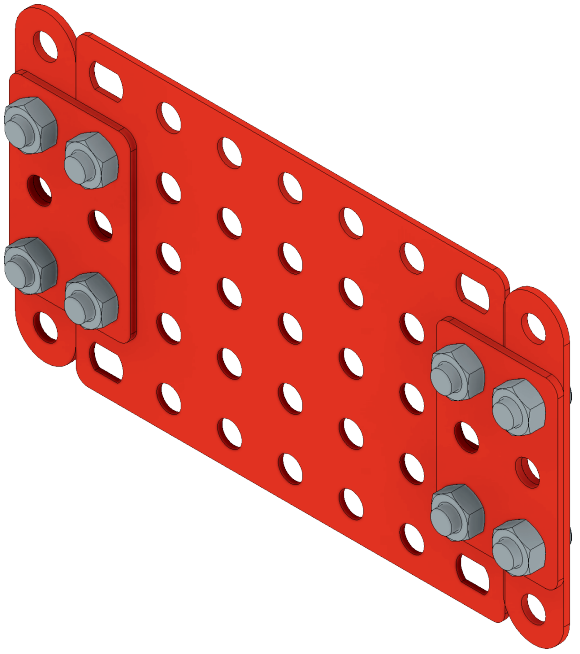

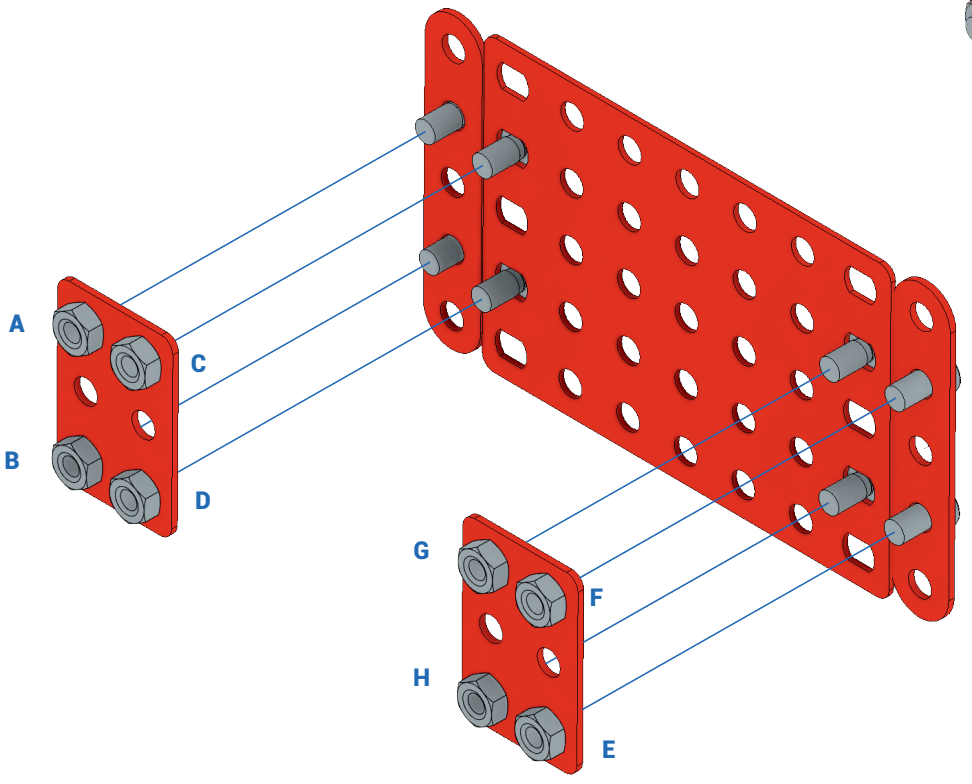
A
B
C
D
G
H
F
E

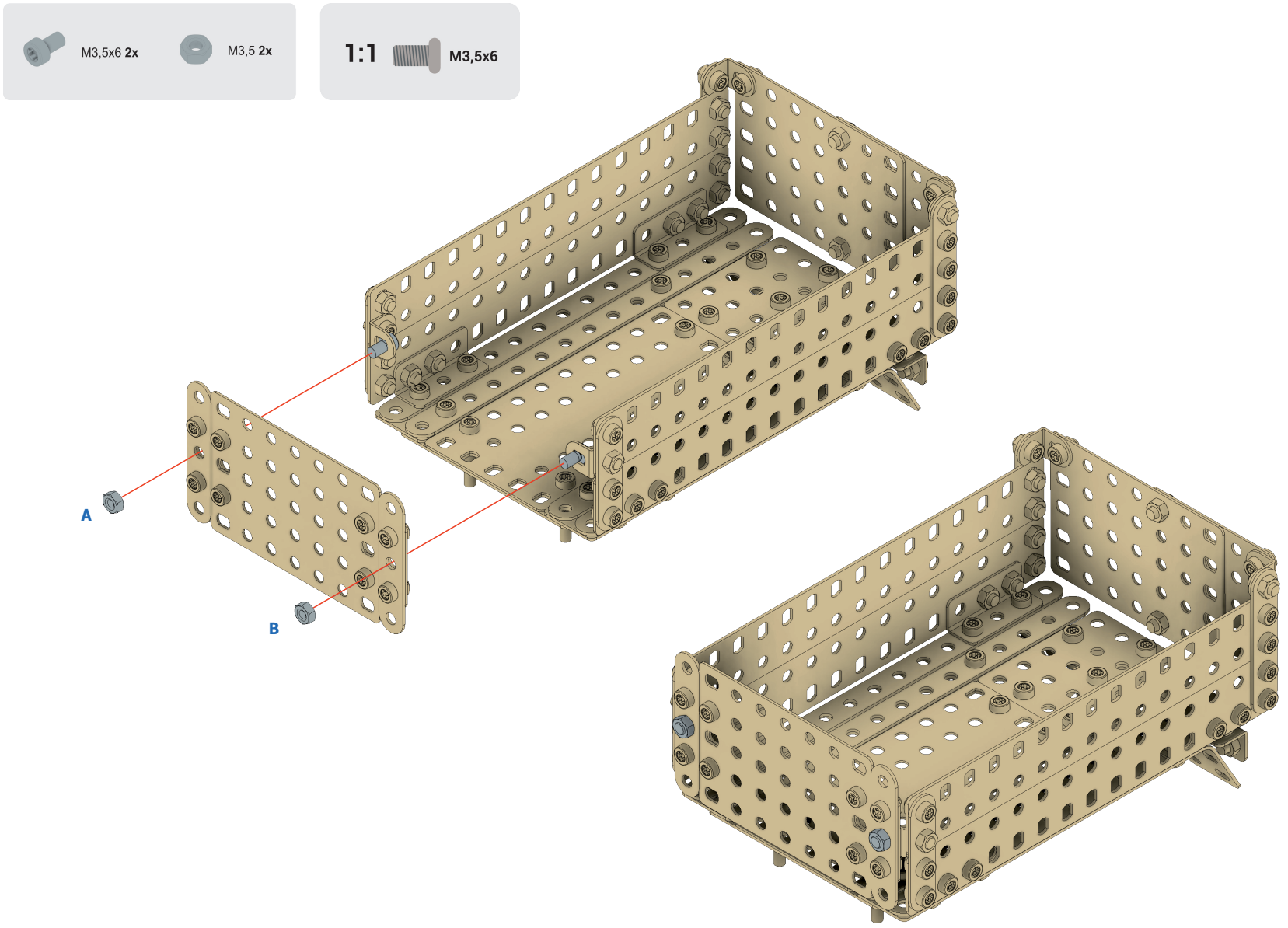
M3,5x6 2x
M3,5 2x
1:1
M3,5x6
A
B

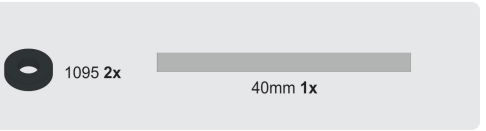
1095 2x
40mm 1x

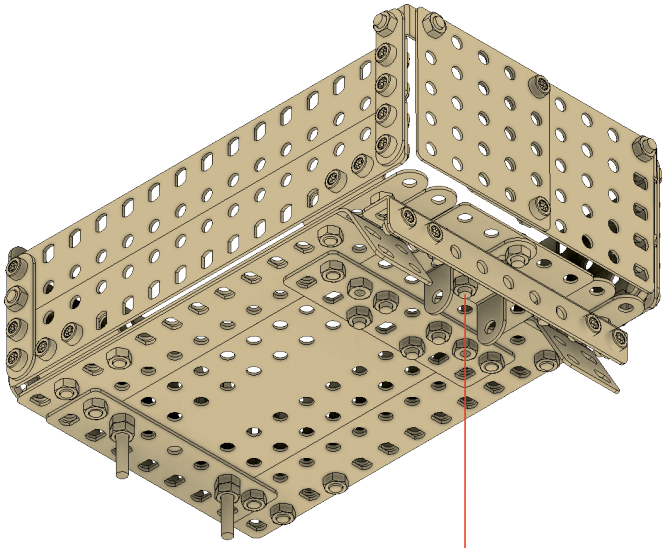

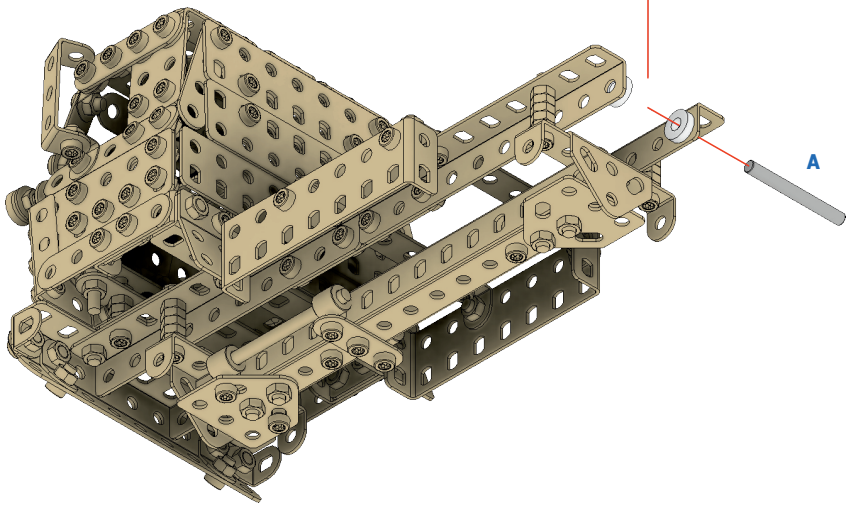
A

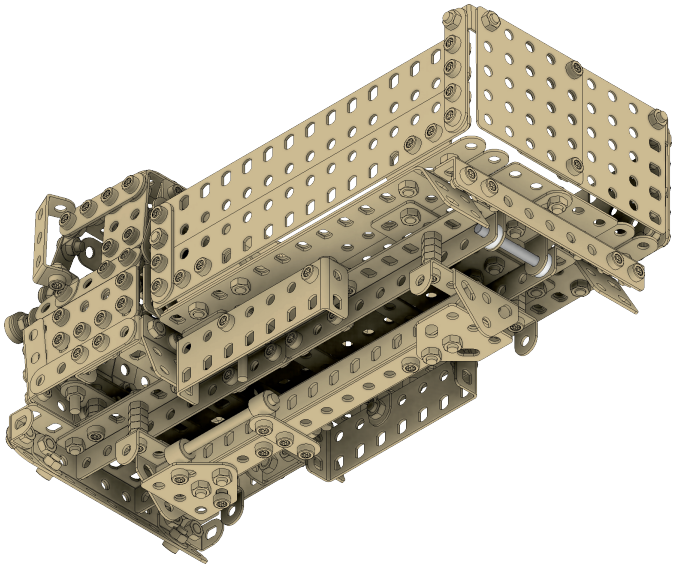

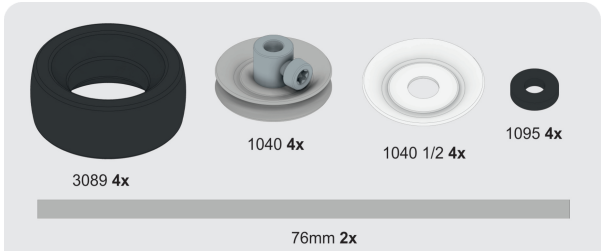
3089 4x
1040 4x
1040 1/2 4x
1095 4x
76mm 2x

A

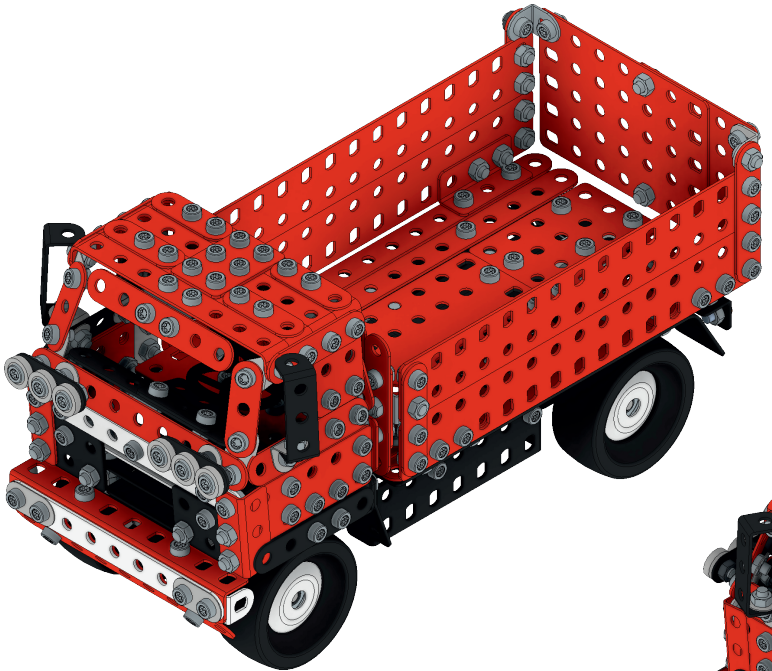

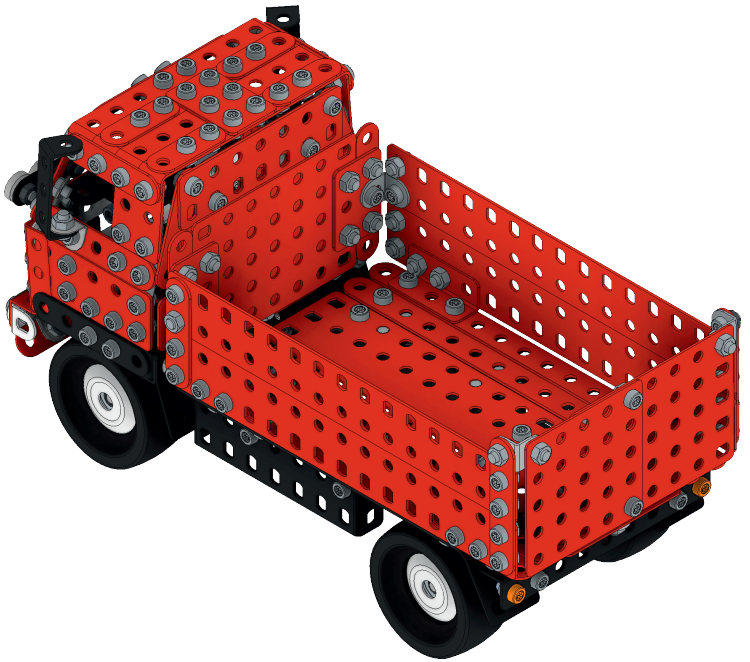

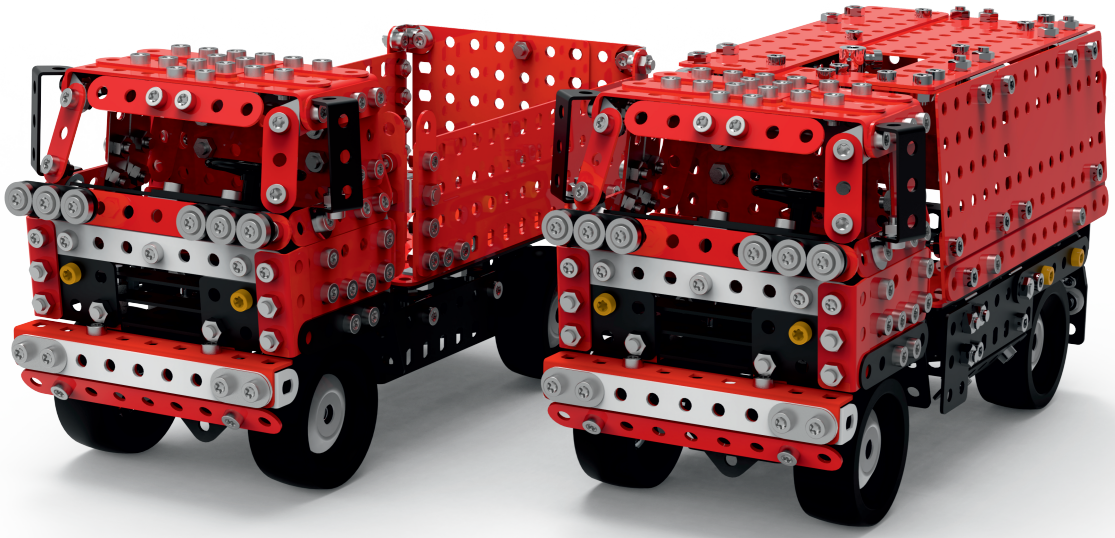





MERKUR TOYS s.r.o. - Police nad Metují - Czech republic.